rechner

građevina:	**REKONSTRUKCIJA POSLOVNE GRAĐEVINE MONTELEKTRO-B** k.č. 860/2 (nastala iz dijela k.č. 859/1 i dijela k.č. 860 k.o. Kastav)
projekt:	**Arhitektonski projekt- izvedbeni projekt**
zajed.oz. projekta:	**MTE-B**
broj mape:	**MAPA 1/5**
investitor:	**MONTELEKTRO d.o.o.** OIB: 45522650856 Kudeji 53, Kastav
broj projekta:	08-18-B-IZV
izrađivač:	Studio Rechner d.o.o., M. Albaharija 10a, Rijeka
glavni projektant:	mr.sc. Ira Rechner Šustar, dipl.ing.arh. OIB:11027207472
direktor:	mr.sc. Ira Rechner Šustar, dipl.ing.arh.
datum:	Rijeka, studeni 2021.

Studio Rechner d.o.o.
Moše Albaharija 10 a
5 1 0 0 0 R i j e k a
tel. 385 51 344 065
mob. 385 91 5139 403
info@studiorechner.com

▫ arhitektura ▫ konzalting ▫ dizajn ▫
MBS: 4280644
OIB: 57977016411
Temeljni kapital: 21.400,00 kn
Mjerodavni sud: Trgovački sud u Rijeci
Član uprave: Ira Rechner Šustar

POPIS MAPA IZVEDBENOG PROJEKTA

1.	**Arhitektonski projekt** **Studio Rechner d.o.o.** **Moše Albaharija 10a, 51000 Rijeka** Projektant: mr.sc. Ira Rechner Šustar, dipl.ing.arh.	**br.pr. 08-18-B-IZV**
2.	**Građevinski projekt** Stabilnost d.o.o. Moše Albaharija 10a, 51000 Rijeka Projektant: Daniel Repac dipl.ing. građ.	br.pr. 19-27/i
3.	**Strojarski projekt – termotehničke instalacije** Bprojekt d.o.o. Riva Boduli 1, 51000 Rijeka Projektant: Borna Paravić, dipl.ing.stroj.	br.pr. 2019-19/IZ-B
4.	**Projekt hidroinstalacija** Aqua plan d.o.o. Petra Jurčića 5, 51000 Rijeka Projektant: Zdenka Krušić Katalinić, dipl.ing.građ.	br.pr. 8/2019-IZ
5.	**Projekt elektroinstalacija** ESP Elektro Sichich projekti d.o.o. Krešimirova 60, 51000 Rijeka Projektant: Marin Lučić, mag.ing.el.	br.pr. OG-07.2/19-IZ

SADRŽAJ IZVEDBENOG ARHITEKTONSKOG PROJEKTA:

1. OPĆI DIO 4
1.1. Rješenje o registraciji poduzeća 4
1.2. Imenovanje glavnog projektanta 7
1.3. Imenovanje projektanta 7
1.4. Rješenje o ovlaštenom arhitektu 8
1.5. Popis slojeva 9
2. GRAFIČKI DIO 13

1. OPĆI DIO

1.1. Rješenje o registraciji poduzeća

REPUBLIKA HRVATSKA
TRGOVAČKI SUD U RIJECI

MBS:040335501
Tt-14/6943-2

R J E Š E N J E

Trgovački sud u Rijeci po sucu pojedincu Ika Mohorović u registarskom predmetu upisa u sudski registar osnivanja uslijed podjele društva po prijedlogu predlagatelja STUDIO RECHNER društvo s ograničenom odgovornošću za inženjering, projektiranje i trgovačke poslove, Rijeka, Moše Albahari ja 10a, 02.10.2014. godine

r i j e š i o j e

u sudski registar ovog suda upisuje se:

osnivanje subjekta upisa podjelom

pod tvrtkom/nazivom STUDIO RECHNER društvo s ograničenom odgovornošću za inženjering, projektiranje i trgovačke poslove, sa sjedištem u Rijeci, Moše Albahari ja 10/a, u registarski uložak s MBS 040335501, prema podacima naznačenim u prilogu ovoga rješenja ("Podaci za upis u glavnu knjigu sudskog registra"), koji je njegov sastavni dio.

TRGOVAČKI SUD U RIJECI

U Rijeci, 2. listopada 2014. godine

S U D A C

Ika Mohorović

Uputa o pravnom lijeku:

Pravo na žalbu protiv ovog rješenja ima sudionik ili druga osoba koja za to ima pravni interes. Žalba se podnosi u roku od 8 (osam) dana Visokom trgovačkom sudu Republike Hrvatske u dva primjerka, putem povjerenstvenog suda. Predlagatelj nema pravo žalbe.

DOC3, 2014-10-02 14:38:40 Stranica: 1 od 1

TRGOVAČKI SUD U RIJECI MBS: 040335501
Tt-14/6943-2 Datum: 02.10.2014

PODACI ZA UPIS U GLAVNU KNJIGU SUDSKOG REGISTRA
(prilog uz rješenje)

Pod brojem upisa 1 za tvrtku STUDIO RECHNER društvo s ograničenom odgovornošću za inženjering, projektiranje i trgovačke poslove upisuje se:

SUBJEKT UPISA

TVRTKA:
STUDIO RECHNER društvo s ograničenom odgovornošću za inženjering, projektiranje i trgovačke poslove

STUDIO RECHNER d. o. o.

SJEDIŠTE/ADRESA:
Rijeka (Grad Rijeka)
Voše Arbaharija 10/a

PRAVNI OBLIK:
društvo s ograničenom odgovornošću

PREDMET POSLOVANJA:
* - arhitektonske djelatnosti i inženjerstvo, tehničko ispitivanje i analiza i savjetovanje
* - arhitektonsko projektiranje svih vrsta objekata
* - arhitektonsko projektiranje objekata energetske i ekološke arhitekture
* - inženjering i konzalting poslovi arhitektonske djelatnosti
* - industrijski dizajn namještaja i opreme
* - pružanje usluga grafičke pripreme i grafičkog dizajna
* - djelatnost dizajnera unutarnjih dekoracija
* projektiranje, građenje, uporaba i uklanjanje građevina
* - stručni poslovi prostornog uređenja
* - nadzor nad gradnjom
* - obavljanje djelatnosti upravljanja projektom gradnje
* - inženjering, projektni menadžment i tehničke djelatnosti
* - kupnja i prodaja robe i/ili pružanje usluga u trgovini u svrhu ostvarivanja dobiti ili drugog gospodarskog učinka, na domaćem ili inozemnom tržištu
* - izvođenje investicijskih radova u inozemstvu i ustupanje izvođenja investicijskih radova stranoj osobi u Republici Hrvatskoj
* - zastupanje stranih pravnih osoba u plasiranju njihovih proizvoda i usluga na domaćem i inozemnom tržištu
* - pružanje usluga u trgovini
* - posredovanje u trgovini
* - posredovanje u prometu nekretnina
* - poslovanje nekretninama

TRGOVAČKI SUD U RIJECI
Tt-14/6943-2

MBS: 040325501
Datum: 02.10.2014

PODACI ZA UPIS U GLAVNU KNJIGU SUDSKOG REGISTRA
(prilog uz rješenje)

Pod brojem upisa za tvrtku STUDIO RECHNER društvo s ograničenom odgovornošću za inženjering, projektiranje i trgovačke poslove upisuje se:

SUBJEKT UPISA

PREDMET POSLOVANJA:
* - obavljanje trgovačkog posredovanja na domaćem i inozemnom tržištu

OSNIVAČI/ČLANOVI DRUŠTVA:

Ira Rechner Šustar, OIB: 11027207472
Rijeka, Istarska 41
- jedini osnivač d.o.o.

OSOBE OVLAŠTENE ZA ZASTUPANJE:

Ira Rechner Šustar, OIB: 11027207472
Rijeka, Istarska 41
- član uprave
- zastupa pojedinačno i samostalno, temeljem Odluke od 30. rujna 2014. godine

TEMELJNI KAPITAL:
21.400,00 kuna

PRAVNI ODNOSI:
Osnivački akt:
Izjava o osnivanju sastavljena je 30. rujna 2014. godine.

OSTALI PODACI:
Društvo je nastalo podjelom razdvajanjem društva STUDIO RECHNER MIKULTIĆ inženjering, projektiranje i trgovački poslovi d. o. o., Rijeka, Moše Albahārija 10/a, OIB: 69786469465, upisano je u sudskom registru Trgovačkog suda u Rijeci, u registarskom ulošku s matičnim brojem subjekta upisa (MBS) 040053953 s osnivanjem dva nova društva u postupku podjele

U Rijeci, 02. listopada 2014.

S U D A C
Ika Meharov

D002, 20_4-10-02 14:38:41

Stranica: 2 od 2

1.2. Imenovanje glavnog projektanta

Predmet: **IMENOVANJE GLAVNOG PROJEKTANTA**

Temeljem članka 52. Zakona o gradnji (NN RH 153/13, 20/17, 39/19, 125/19) imenujem iz Studia Rechner d.o.o., Rijeka glavnog projektanta izrade Izvedbenog projekta:

REKONSTRUKCIJA POSLOVNE GRAĐEVINE MONTELEKTRO-B
k.č. 860/2 (nastala iz dijela k.č. 859/1 i dijela k.č. 860 k.o. Kastav)

mr. sc. IRA RECHNER ŠUSTAR dipl.ing.arh.,ovlašteni arhitekt upisan u Imenik ovlaštenih arhitekata Klase: UP/I-350-07/07-02/466 pod brojem 466. s danom upisa 05.11.1998. godine.

Rijeka, rujan 2021.g.

Investitor:
MONTELEKTRO d.o.o.
OIB:45522650856
Kudeji 53, Kastav

1.3. Imenovanje projektanta

PREDMET: **IMENOVANJE PROJEKTANTA**

Temeljem članka 51. Zakona o gradnji (NN RH 153/13, 20/17, 39/19, 125/19) imenujem iz Studia Rechner d.o.o., Rijeka projektanta izrade Izvedbenog projekta:

REKONSTRUKCIJA POSLOVNE GRAĐEVINE MONTELEKTRO-B
k.č. 860/2 (nastala iz dijela k.č. 859/1 i dijela k.č. 860 k.o. Kastav)

mr. sc. IRA RECHNER ŠUSTAR dipl.ing.arh., ovlašteni arhitekt upisan u Imenik ovlaštenih arhitekata Klase: UP/I-350-07/07-02/466 pod brojem 466. s danom upisa 05.11.1998. godine.

Rijeka, rujan 2021.g.

Direktor:
mr.sc. Ira Rechner Šustar, dipl.ing arh.

studio rechner d.o.o.
moše albaharija 10a, rijeka

1.4. Rješenje o ovlaštenom arhitektu

REPUBLIKA HRVATSKA

HRVATSKA KOMORA ARHITEKATA

Klasa: 350-07/16-04/406
Urbroj: 505-07-16-2
Zagreb, 24. listopada 2016.

Hrvatska komora arhitekata na temelju članka 159. Zakona o općem upravnom postupku (Narodne novine, br. 47/09), po zahtjevu koji je podnijela mr. sc. Ira Rechner Šustar, dipl.ing.arh., Istarska 41, Rijeka, izdaje

POTVRDU

1. Uvidom u službenu evidenciju koju vodi Hrvatska komora arhitekata razvidno je da je mr. sc. **Ira Rechner Šustar**, dipl.ing.arh., upisana u Imenik ovlaštenih arhitekata, s danom upisa **05.11.1998.** godine, pod rednim brojem **466**, te je stekla pravo na uporabu strukovnog naziva **"ovlaštena arhitektica"**, zaposlena u: **STUDIO RECHNER D. O. O.**, RIJEKA.

2. mr. sc. **Ira Rechner Šustar**, dipl.ing.arh., upisana u Imenik ovlaštenih arhitekata, pod rednim brojem 466 nije u statusu mirovanja članstva u Hrvatskoj komori arhitekata.

3. mr. sc. **Ira Rechner Šustar**, dipl.ing.arh., upisana u Imenik ovlaštenih arhitekata, pod rednim brojem 466 nije pod stegovnim postupkom te nema izrečenu mjeru privremenog ili trajnog oduzimanja prava na obavljanje stručnih poslova ovlaštene arhitektice.

4 Ova potvrda se može koristiti samo u svrhu dokazivanja da je imenovana članica Hrvatske komore arhitekata.

Po ovlaštenju glavne tajnice Komore:
Stručna referentica za članstvo i Tijela Komore
Ines Fabijanić, upr. referent

1.5. Popis slojeva

	PODOVI NA TLU		
PNT1	**Pod na tlu prizemlja**		
	laminat/keramičke pločice	1,50	cm
	zaglađeni arm. cem. estrih	4,00	cm
	PE folija		
	ekspandirani polistiren ESP-150	10,00	cm
	ekspandirani polistiren ESP-T	2,00	cm
	hidroizolacijska membrana	1,00	cm
	AB ploča	15,00	cm
	kaldrma	15,00	cm
PNT2	**Pod na tlu podruma**		
	microtopping/ljevani beton	0,50	cm
	zaglađeni arm. cem. estrih	12,00	cm
	PE folija		
	ekspandirani polistiren ESP-150	5,00	cm
	hidroizolacijska membrana	1,00	cm
	postojeća AB ploča	10,00	cm
	kaldrma		cm
PNT3	**Staza uz zgradu**		
	betonski opločnici	3,80	cm
	ljepilo		
	betonska podloga	10,00	cm
PNT4	**Prilaz podrumu**		
	betonski opločnici - za vozila	8,00	cm
	pijesak	5,00	cm
	zbijena podloga	15,00	cm
	MEĐUKATNE KONSTRUKCIJE		
MK1	**Natkriveni ulaz**		
	laminat/ keramičke pločice	1,50	cm
	zaglađeni arm. cem. estrih	4,50	cm
	PE folija		
	ekspandirani polistiren ESP-150	2,00	cm
	ekspandirani polistiren ESP-T	2,00	cm
	AB ploča	20,00	cm
	mineralna vuna	10,00	cm
	parna brana		
	kompozitne fasadne ploče - ovješene		
MK2	**Međukatna konstrukcija iznad prizemlja**		
	laminat/ keramičke pločice	1,50	cm
	zaglađeni arm. cem. estrih	4,50	cm
	PE folija		
	ekspandirani polistiren ESP-150	2,00	cm
	ekspandirani polistiren ESP-T	2,00	cm
	AB ploča	20,00	cm
	GK spušteni strop - visina ovjesa prema projektnoj dokumentaciji		
MK3	**Međukatna iznad podruma**		

	ker. pločice/ laminat	1,50	cm
	zaglađeni arm. cem. estrih	4,50	cm
	PE folija		
	ekspandirani polistiren ESP-150	2,00	cm
	ekspandirani polistiren ESP-T	2,00	cm
	AB ploča	20,00	cm
	mineralna vuna	10,00	cm
	parna brana		
	GK spušteni strop - visina ovjesa prema projektnoj dokumentaciji		

ST1	**Stepenice i podest**		
	ker. Pločice u ljepilu	1,50	cm
	AB ploča	15,00	cm

NAPOMENA:
U slojevina poda u dijelu sanitarija postaviti hidroizolacijski premaz na estrih!

	VANJSKI ZIDOVI		
VZ0	**Zid podrum**		
	produžna žbuka	1,00	cm
	AB zidovi	30,00	cm
	hidroizolacija	1,00	cm
	toplinska izolacija	10,00	cm
	čepasta folija	2,00	cm
VZ1	**Vanjski zid ETICS**		
	produžna žbuka	1,00	cm
	blok opeka /AB serklaž	25,00	cm
	mineralna vuna	10,00	cm
	etics fasadni sustav		
VZ2	**Vanjski zid VENTILIRANO PROČELJE**		
	produžna žbuka	1,00	cm
	blok opeka /AB serklaž	25,00	cm
	mineralna vuna	10,00	cm
	zračni sloj / podkonstrukcija	4,00	cm
	kompozitne fasadne ploče Fundermax	1,50	cm
VZ3	**Krovni nadozid**		
	etics fasadni sustav		
	mineralna vuna	8,00	cm
	blok opeka /AB serklaž	25,00	cm
	mineralna vuna	10,00	cm
	zračni sloj / podkonstrukcija	4,00	cm
	kompozitne fasadne ploče Fundermax	1,50	cm
VZ4	**AB stupovi**		
	etics fasadni sustav		
	/čepasta folija (u ukopanom dijelu)		
	toplinska izolacija	2,00	cm
	hidroizolacija	1,00	cm
	do visne 0,5 iznad ukopanog dijela)		
	blok opeka /AB serklaž	25,00	cm

VZ5	**AB zidovi okoliš**		
	žbuka	2,00	cm
	AB zid	20,00	cm
	produžna žbuka	1,00	cm
	blok opeka / AB serklaž	25,00	cm
	produžna žbuka	1,00	cm
UZ 2	**Pregradni zid 10,0 cm**		
	GK ploče	2*1,25	cm
	podkonstrukcija / mineralna vuna	5,00	cm
	GK ploče	2*1,25	cm
UZ 3	**Pregradni zid 15,0 cm**		
	GK ploče	2*1,25	cm
	podkonstrukcija / mineralna vuna	10,00	cm
	GK ploče	2*1,25	cm
UZ 4	**Pregradni zid 18 cm**		
	GK ploče	2*1,25	cm
	podkonstrukcija / mineralna vuna	12,50	cm
	GK ploče	2*1,25	cm
UZ 5	**Protupožarni pregradni zid**		
	GK ploče - protupožarne	2*1,25	cm
	podkonstrukcija / mineralna vuna	10,00	cm
	GK ploče - protupožarne	2*1,25	cm

NAPOMENA:
U dijelu sanitarija postavljaju se vlagootporne GK ploče (zelene).

	KROV		
RK1	**Ravni krov**		
	šljunak	15,00	cm
	geotekstil	-	cm
	toplinska izolacija za ravne obrnute krovove iz ekstrudiranog plostirena XPS	15,00	cm
	horizontalna izolacija na bazi FPO Sarnafil Tg 66-15		
	geotekstil 300 g/m2	-	cm
	beton u padu	4.0-18.0	cm
	AB ploča	20,00	cm
	GK spušteni strop - visina ovjesa prema projektnoj dokumentaciji		
RK2	**Zeleni ravni krov podruma**		
	zemlja s biljem	min 8,00	cm
	drenažni sloj kao SikaRoof Drainage Layer 20L2F	-	cm
	hidroizolacija za zelene krovove Sranafil TG 66-15	-	cm
	toplinska izolacija za ravne krovove	15,00	cm
	parna brana, Sikabit VB P30-0 ALU	-	cm

	geotekstil	-	cm
	beton u padu	4.0-8.0	cm
	AB ploča	15,00	cm
	mineralna vuna	10,00	cm
	GK spušteni strop - visina ovjesa prema projektnoj dokumentaciji		

RK3 **Prohodna terasa**

	ker. pločice u ljepilu	1,50	cm
	hidroizolacija, sustav Sikalastic 152	-	cm
	beton u padu	5.0-13.0	cm
	AB ploča	15,00	cm
	mineralna vuna	10,00	cm
	GK spušteni strop - visina ovjesa prema projektnoj dokumentaciji		

N1 **Nadstrešnica nad ulazom**

plosnati čelični lim
pravokutni čelični profili prema st. proračunu

2. GRAFIČKI DIO

1.	Situacija	m 1:250	list 1.1
2.	Okoliš presjeci	m 1:50	list 1.2
3.	Okoliš presjeci	m 1:50	list 1.3
4.	Postojeće stanje-tlocrt podruma, krovnih ploha, presjeci i pročelje	m 1:200	list 2.1
5.	Planirano stanje- tlocrt temelja	m 1:50	list 2.2
6.	Planirano stanje - tlocrt podruma	m 1:50	list 2.3
7.	Planirano stanje- tlocrt prizemlja	m 1:50	list 2.4
8.	Planirano stanje - tlocrt kata	m 1:50	list 2.5
9.	Planirano stanje - tlocrt krova	m 1:50	list 2.6
10.	Planirano stanje - presjeci	m 1:50	list 2.7
11.	Planirano stanje - pročelja SI i JI	m 1:50	list 2.8
12.	Planirano stanje - pročelja	m 1:50	list 2.9
13.	Planirano stanje – tlocrt stropova-podrum	m 1:50	list 2.10
14.	Planirano stanje – tlocrt stropova-prizemlje	m 1:50	list 2.11
15.	Planirano stanje – tlocrt stropova-1.kat	m 1:50	list 2.12

DETALJI

21.	Detalj unutarnjeg stubišta	m 1:25	list 3.1
22.	Detalj nadstrešnice nad ulazom	m 1:25	list 3.2
23.	Slojevi elemenata pregrađivanja -vanjski i unutarnji zidovi	m 1:10	list 3.3
24.	Slojevi elemenata pregrađivanja -međukatne konstrukcije i podovi na tlu	m 1:10	list 3.4
25.	Slojevi elemenata pregrađivanja	m 1:10	list 3.5
26.	Detalji	m 1:5	list 3.6
27.	Detalji	m 1:5	list 3.7
28.	Presjek kroz pročelje jugozapad	m 1:10	list 3.8

SHEME SANITARIJA

29.	Shema opreme sanitarija prizemlja i 1. kata	m 1:25	list 4.1
30.	Shema opreme sanitarija podruma	m 1:25	list 4.2

SHEME STOLARIJE I BRAVARIJE

31.	Vanjska i unutarnja bravarija – shema POZ P1	m 1:25	list 5.1
32.	Vanjska i unutarnja bravarija – shema POZ P2	m 1:25	list 5.2
33.	Protupožarna bravarija – shema POZ P3	m 1:25	list 5.3
34.	Protupožarna bravarija-shema POZ V1	m 1:25	list 5.4
35.	Vanjska i unutarnja bravarija – shema POZ V1*	m 1:25	list 5.5
36.	Vanjska i unutarnja bravarija – shema POZ V2	m 1:25	list 5.6
37.	Protupožarna bravarija – shema POZ V3	m 1:25	list 5.7
38.	Unutarnja stolarija – shema POZ V4	m 1:25	list 5.8
39.	Unutarnja stolarija – shema POZ V5	m 1:25	list 5.9
40.	Vanjska i unutarnja bravarija – shema POZ V6	m 1:25	list 5.10
41.	Unutarnja stolarija – sanitarne montažne pregrade	m 1:25	list 5.11
42.	Shema opreme čajne kuhinje	m 1:25	list 5.12

SHEME UNUTARNJIH STAKLENIH STIJENA

43.	Shema uredskih pregrada – POZ S1	m 1:25	list 6.1
44.	Shema uredskih pregrada – POZ S2	m 1:25	list 6.2
45.	Shema uredskih pregrada – POZ S3	m 1:25	list 6.3
46.	Shema uredskih pregrada – POZ S4	m 1:25	list 6.4
47.	Shema uredskih pregrada – POZ S5	m 1:25	list 6.5
48.	Shema uredskih pregrada – POZ S6	m 1:25	list 6.6

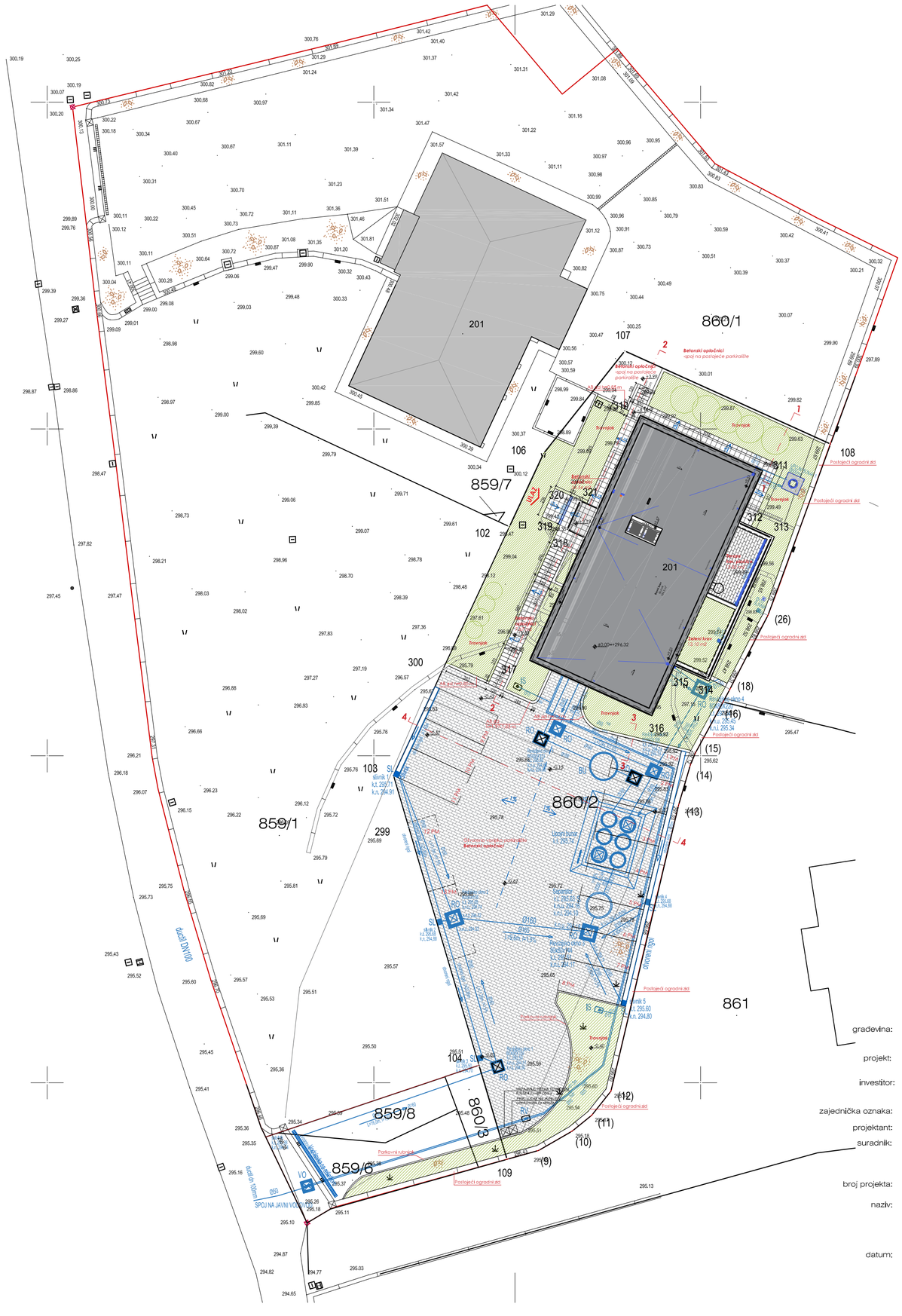

studio rechner d.o.o.
moše albaharija 10a, rijeka

mr.sc. IRA RECHNER ŠUSTAR
dipl.ing.arh.
OVLAŠTENA ARHITEKTICA
A 486

rechner
studio rechner d.o.o.

građevina:	**Poslovna građevina MONTELEKTRO** k.č. 860/2, k.o. Kastav
projekt:	Izvedbeni projekt
investitor:	**MONTELEKTRO d.o.o.** Kudeji 53, Kastav
zajednička oznaka:	**MTE-B**
projektant:	mr.sc.**Ira Rechner Šustar**, dipl.ing.arh.
suradnik:	Nika Keller, dipl.ing.arh. Đina Š. Kosanović, dipl.ing.geoteh. Marijana Krizmanić, mag.ing.arh.
broj projekta:	08-18-B-IZV
naziv:	**Situacija** **PLANIRANO**
datum:	11.2021. mjerilo: **1:250** list: **1.1**

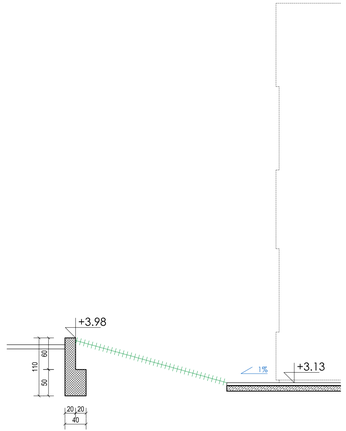

PRESJEK 1-1

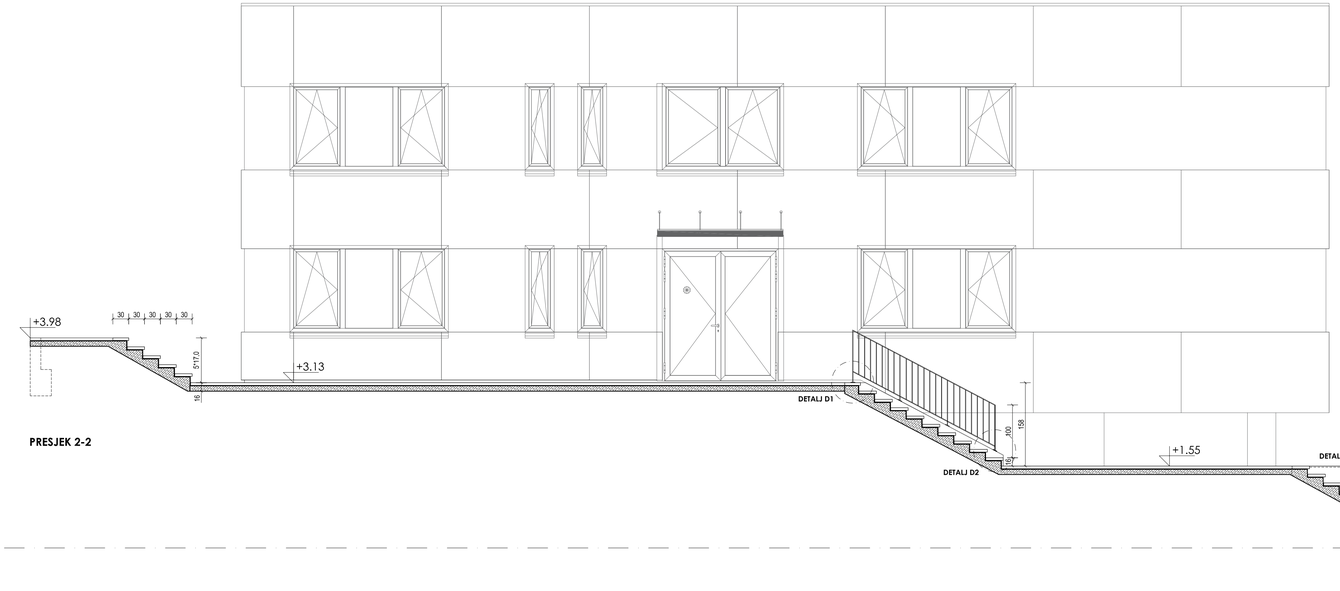

PRESJEK 2-2

DETALJ D1
M 1:10

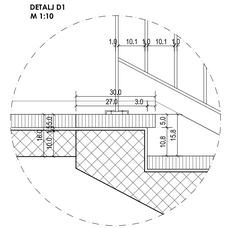

DETALJ D2
M 1:10

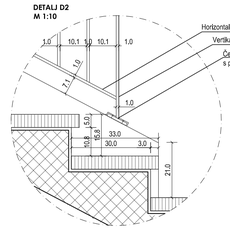

DETALJ D3
M 1:10

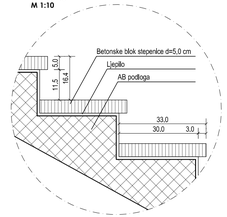

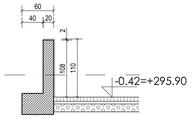

PRESJEK 3-3

LEGENDA

- Armirani beton
- AB podloga
- Betonski opločnici i stepenice
- Kaldrma

±0.00=+296.00

studio rechner d.o.o.
mošće albaharija 10a, rijeka

mr.sc. IRA RECHNER ŠUSTAR
dipl.ing.arh.
OVLAŠTENI ARHITEKT
A 656

rechner
studio rechner d.o.o.

građevina:	**Poslovna građevina MONTELEKTRO** k.č. 860/2, k.o. Kastav
projekt:	Izvedbeni projekt
investitor:	**MONTELEKTRO d.o.o.** Kuđeji 53, Kastav
zajednička oznaka:	**MTE-B**
projektant:	mr.sc. **Ira Rechner Šustar**, dipl.ing.arh.
suradnik:	Nika Keller, dipl.ing.arh. Dina Š. Kosanović, dipl.ing.geoteh. Marijana Krizmanić, mag.ing.arh.
broj projekta:	08-18-8-IZV
naziv:	**Okoliš-Presjeci**
datum:	11.2021. mjerilo: **1:50**

list: **1.2**

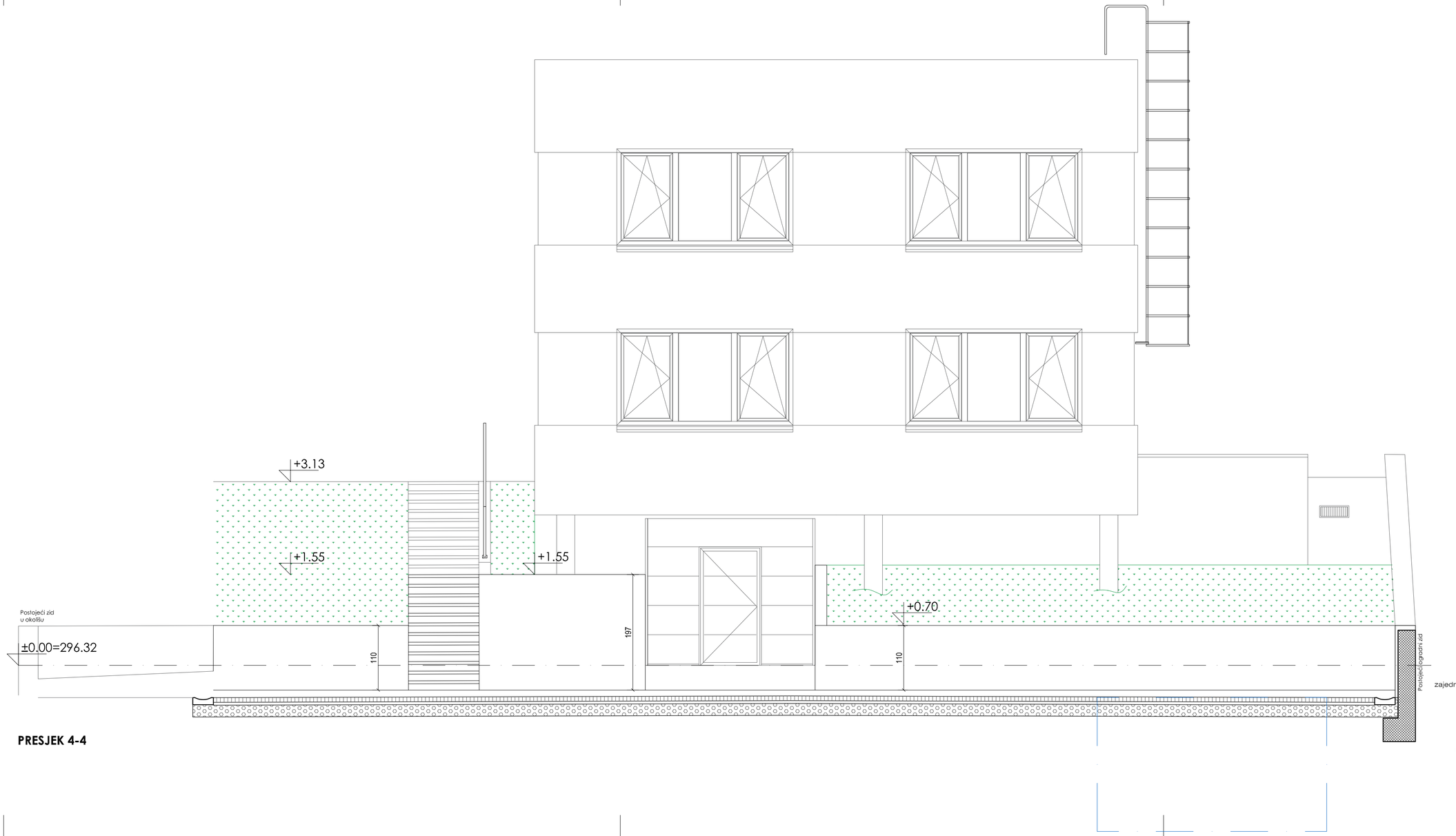

PRESJEK 4-4

LEGENDA

- Armirani beton
- AB podloga
- Betonski opločnici i stepenice
- Kaldrma

±0,00=+296,00

studio rechner d.o.o.
moše albaharija 10a, rijeka

mr.sc. IRA RECHNER ŠUSTAR
dipl.ing.arh.
OVLAŠTENI ARHITEKTICA
A 466

rechner
studio rechner d.o.o.

građevina:	**Poslovna građevina MONTELEKTRO** k.č. 860/2, k.o. Kastav
projekt:	Izvedbeni projekt
investitor:	**MONTELEKTRO d.o.o.** Kudeji 53, Kastav
zajednička oznaka:	**MTE-B**
projektant:	mr.sc.**Ira Rechner Šustar**, dipl.ing.arh.
suradnik:	Nika Keller, dipl.ing.arh. Đina Š. Kosanović, dipl.ing.geoteh. Marijana Krizmanić, mag.ing.arh.
broj projekta:	08-18-B-IZV
naziv:	**Okoliš - Presjeci**
datum:	11.2021. mjerilo: **1:50** list: **1.3**

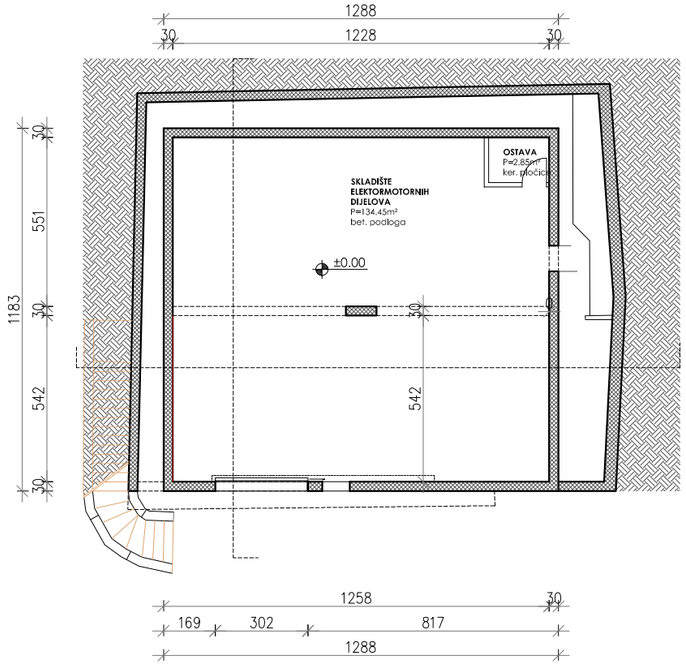

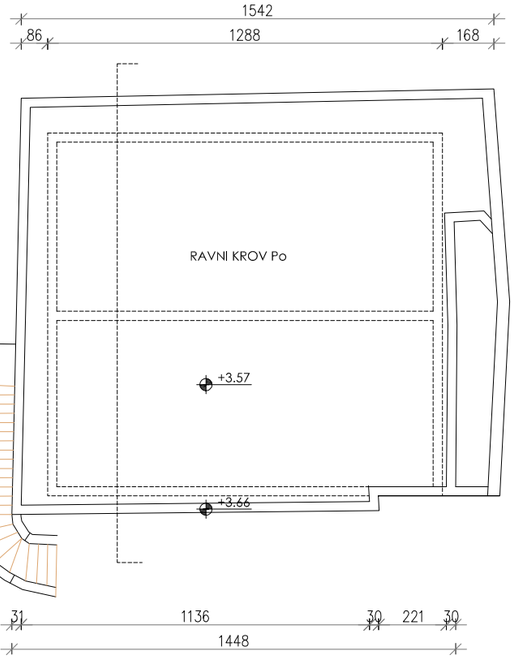

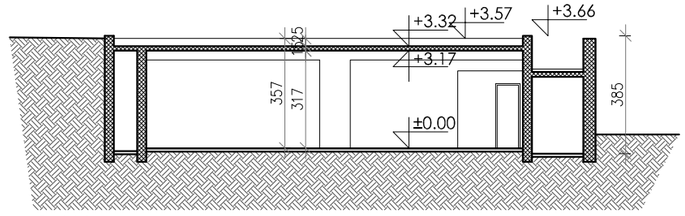

Presjek 1

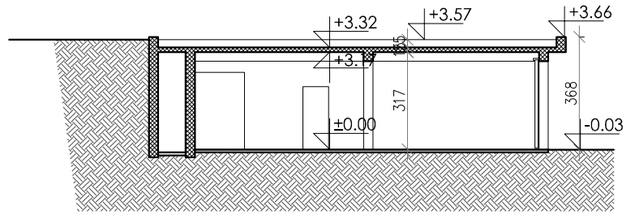

Presjek 2

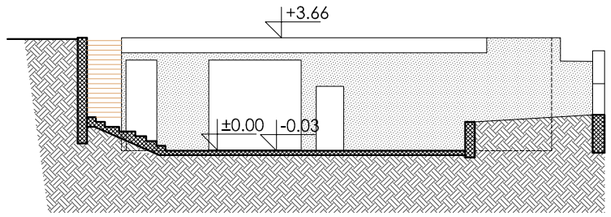

Jugozapadno pročelje

rechner
studio rechner d.o.o.

građevina:	**Rekonstrukcija poslovne građevine MONTELEKTRO -B** k.č. 860/2, k.o. Kastav
projekt:	Arhitektonski projekt Izvedbeni projekt
investitor:	**MONTELEKTRO d.o.o.** Kudeji 53, Kastav
zajednička oznaka:	**MTE-B**
projektant:	mr.sc.**Ira Rechner Šustar**, dipl.ing.arh.
broj projekta:	08-18-B-IZV
naziv:	**POSTOJEĆE STANJE:** **Tlocrt podruma, krovnih ploha, presjeci i pročelje**
datum:	11.2021. mjerilo: **1:200** list: **2.1**

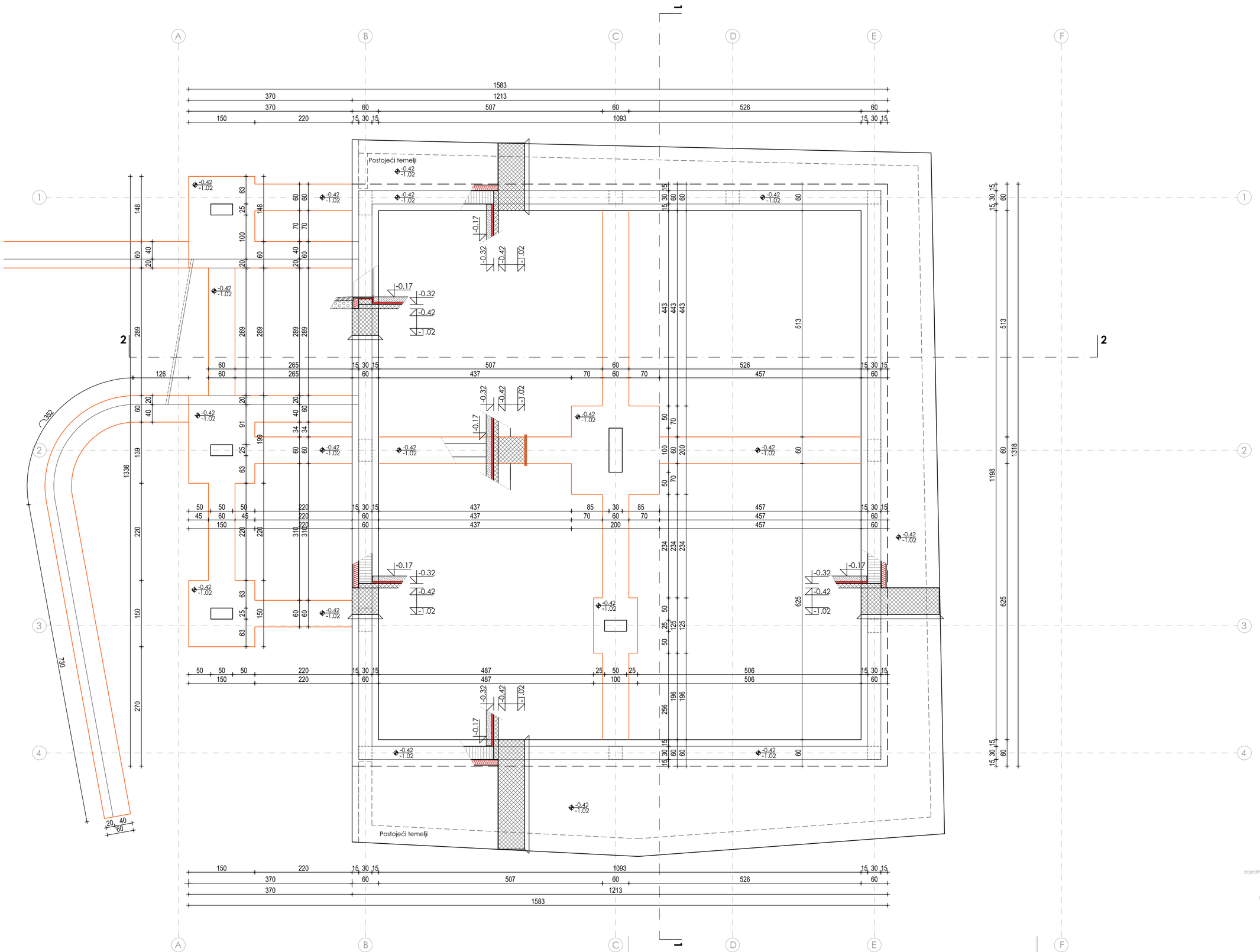

relativna kota ±0.00
= apsolutna kota +296.32

studio rechner d.o.o.
moše albaharija 10a, rijeka

mr.sc. IRA RECHNER ŠUSTAR
dipl.ing.arh.
OVLAŠTENA ARHITEKTICA
A 468

rechner
studio rechner d.o.o.

građevina:	**Rekonstrukcija poslovne građevine MONTELEKTRO -B** k.č. 860/2, k.o. Kastav
projekt:	Arhitektonski projekt Izvedbeni projekt
investitor:	**MONTELEKTRO d.o.o.** Kudeji 53, Kastav
zajednička oznaka:	**MTE-B**
projektant:	mr.sc.**Ira Rechner Šustar**, dipl.ing.arh.
broj projekta:	08-18-B-IZV
naziv:	**PLANIRANO STANJE** **Tlocrt temelja**
datum:	11.2021. mjerilo: **1:50** list: **2.2**

SPECIFIKACIJA POVRŠINA

	namjena	podna obloga	površina(m^2)
1.	GARAŽA	microtopping	134,42
2.	SANITARIJE	keramika	2,90
	UKUPNO SUTEREN		**137,32 m^2**

GARAŽA ULAZ

Garaža
microtopping
134,42 m^2

Sanitarije
microtopping
2,90 m^2

PM
PM 2
PM 3

Kazveni ormar
Hidrant 600MJ/m^2 50l/min
Glavni komunikacijski ormar
Telefonski priključak
Vatrogasni aparat
Kanalizacija u kanalu
Kanalizacija u zemlji
Toplovodna mreža u zemlji
Toplovodna mreža u zaštitnoj opečnoj zidu
Kanalizacija u zaštitnoj opečnoj zidu

granica k.č.

granica građevog dijela k.č.

Travnjak

Betonski opločnici

Postojeći plato

1.5%

2045

1035 220 790

591 290 154 220 110 45 54 45 155 290 90

10 25 398 25 128 300 114 25 10 220 10 25 70 55 44 55 72 25 49 300 50 25 10

25 398 25 542 25 240 25 296 25 399 25

'Slic' rešetka

ULAZ

12 x 16.41 cm
11 x 30.00 cm

10 x 15.90 cm
9 x 30.00 cm

+1,55

+3,13

+3.98

5 x 17.60 cm
4 x 30.00 cm

$h_{nadvoja}$=197+1.85 m

-0,42

+3.16

+3.17

+3.13

+3.55

$h_{nadvoja}$=110 cm

p 93 cm

Parapetna jedinica

TV

Niski ormarići i police

Garderoba

Sala za sastanke
laminat
43,33 m²

Ured 1
laminat
16,34 m²

Vjetrobran
otirač
4,08 m²

Sanitarije Ž
keramika
4,40 m²

Sanitarije M
keramika
4,40 m²

FAT soba za sastanke
laminat
23,72 m²

Pomična pregradna stijena

Hodnik
laminat
7,16 m²

Ulazni hol
keramika
5,40 m²

Hodnik
laminat
8,00 m²

Ured 2
laminat
22,06 m²

Stubište
keramika
9,30 m²

Čajna kuhinja
laminat
25,10m²

Sudoper

Ploča

Garderoba

Kopitka

Polica

Pregrada

Zeleni krov
13,06 m²

Terasa
keramika
13,10 m²

Drenažna rešetka

Odvod

UPOJNI BUNAR 1

VZ1 UZ1 UZ2 UZ3 UZ4 UZ5

V1 V2 V3 V4 V5

S1 S2 S3 S4 S5

P1 P2

1 2 3 4

A B C D E F

423 567 265 321 424

2045

1208 421

416

SPECIFIKACIJA POVRŠINA

	namjena	podna obloga	površina(m²)
1.	VJETROBRAN	keramika	4.08
2.	ULAZNI HOL	keramika	5.40
3.	STUBIŠTE	keramika	9.30
4.	SALA ZA SASTANKE	laminat	43.33
5.	URED 1	laminat	16.34
6.	URED 2	laminat	22.06
7.	HODNIK	laminat	7.16
12.	HODNIK	laminat	8.00
13.	FAT SOBA ZA SASTANKE	laminat	23.72
14.	SANITARIJE M	keramika	4.40
15.	SANITARIJE Ž	keramika	4.40
15.	ČAJNA KUHINJA	laminat	25.10
16.	TERASA	bet. opločnici	14.09
17.	ZELENI KROV	zel. površina	13.06
	UKUPNO PRIZEMLJE		**200,44 m²**

LEGENDA:

- AB konstrukcija
- Blok opeka
- GK pregradni zid
- GK pregradni protupožarni zid
- Toplinska izolacija
- Hidroizolacija

relativna kota ±0,00
= apsolutna kota +296.32

studio rechner d.o.o.
mošće albaharija 10a, rijeka

mr.sc. IRA RECHNER ŠUSTAR
dipl.ing.arh.
OVLAŠTENA ARHITEKTICA
A 466

rechner
studio rechner d.o.o.

građevina:	**Rekonstrukcija poslovne građevine MONTELEKTRO -B** k.č. 860/2, k.o. Kastav
projekt:	Arhitektonski projekt Izvedbeni projekt
investitor:	**MONTELEKTRO d.o.o.** Kudeji 53, Kastav
zajednička oznaka:	**MTE-B**
projektant:	mr.sc.**Ira Rechner Šustar**, dipl.ing.arh.
broj projekta:	08-18-B-IZV
naziv:	**PLANIRANO STANJE** **Tlocrt prizmelja**
datum:	11.2021. mjerilo: **1:50** list: **2.4**

SPECIFIKACIJA POVRŠINA

	namjena	*podna obloga*	*površina(m²)*
1.	HODNIK	keramika	13,38
2.	HODNIK	laminat	7,16
3.	URED 1	laminat	21,32
4.	URED 2	laminat	21,59
5.	URED 3	laminat	16,34
6.	URED 4	laminat	21,68
7.	URED 5	laminat	10,91
8.	URED 6	laminat	20,38
7.	URED 7	laminat	16,94
8.	HODNIK	laminat	8,00
9.	SANITARIJE M	keramika	4,40
10.	SANITARIJE Ž	keramika	4,62
	UKUPNO 1.KAT		**166,72 m²**

LEGENDA:

- AB konstrukcija
- Blok opeka
- GK pregradni zid
- GK pregradni protupožarni zid
- Toplinska izolacija
- Hidroizolacija

relativna kota ±0,00
= apsolutna kota +296.32

studio rechner d.o.o.
moše albaharija 10a, rijeka

mr.sc. IRA RECHNER ŠUSTAR
dipl.ing.arh.
OVLAŠTENI ARHITEKTICA
A 668

rechner
studio rechner d.o.o.

građevina:	**Rekonstrukcija poslovne građevine MONTELEKTRO -B** k.č. 860/2, k.o. Kastav
projekt:	Arhitektonski projekt Izvedbeni projekt
investitor:	**MONTELEKTRO d.o.o.** Kudeji 53, Kastav
zajedničke oznake:	**MTE-B**
projektant:	mr.sc.**Ira Rechner Šustar**, dipl.ing.arh.
broj projekta:	08-18-B-IZV
naziv:	**PLANIRANO STANJE:** **Tlocrt kata**
datum:	11.2021. mjerilo: **1:50** list: **2.5**

SPECIFIKACIJA POVRŠINA

	namjena	podna obloga	površina(m^2)
1.	RAVNI KROV	šljunak	184,3

LEGENDA:

- AB konstrukcija
- Blok opeka
- GK pregradni zid
- GK pregradni protupožarni zid
- Toplinska izolacija
- Hidroizolacija

relativna kota ±0.00
= apsolutna kota +296.32

studio rechner d.o.o.
moše albaharija 10a, rijeka

mr.sc. IRA RECHNER ŠUSTAR
dipl.ing.arh.
OVLAŠTENA ARHITEKTICA
A 466

rechner
studio rechner d.o.o.

građevina:	**Rekonstrukcija poslovne građevine MONTELEKTRO -B** k.č. 860/2, k.o. Kastav
projekt:	Arhitektonski projekt Izvedbeni projekt
investitor:	**MONTELEKTRO d.o.o.** Kudeji 53, Kastav
zajedničke oznake:	**MTE-B**
projektant:	mr.sc.**Ira Rechner Šustar**, dipl.ing.arh.
broj projekta:	08-18-B-IZV
naziv:	**PLANIRANO STANJE:** **Tlocrt krova**
datum:	11.2021. mjerilo: **1:50** list: **2.6**

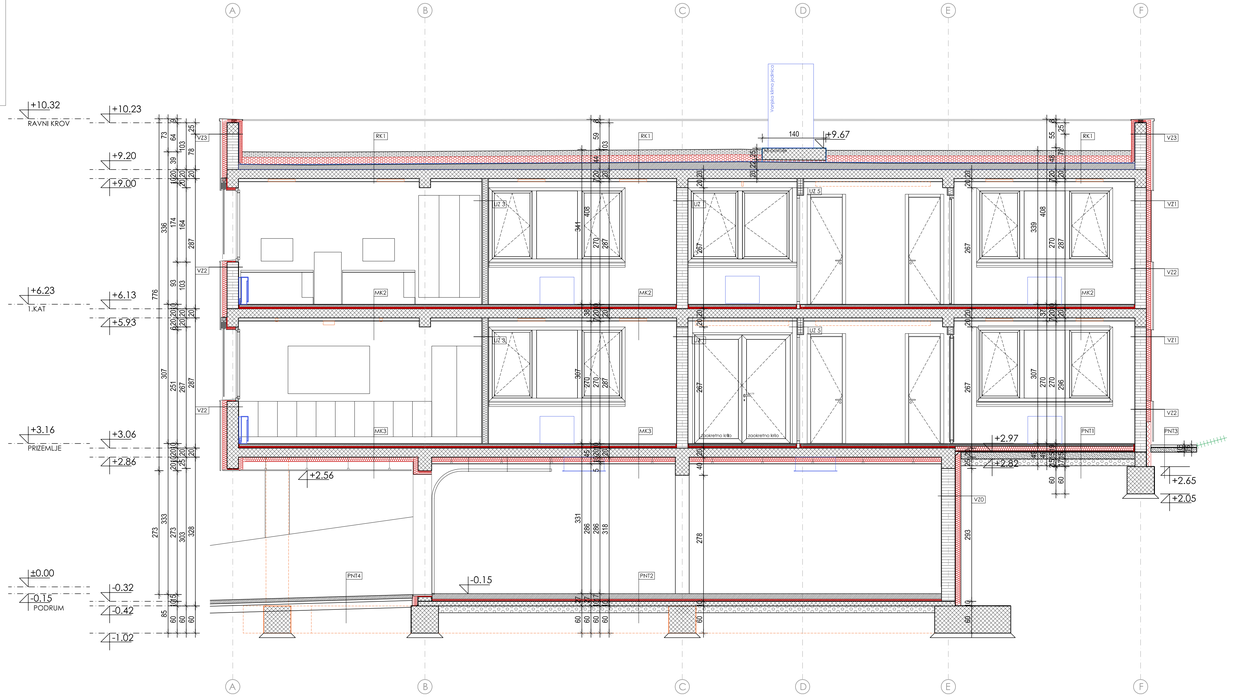

PRESJEK 2-2

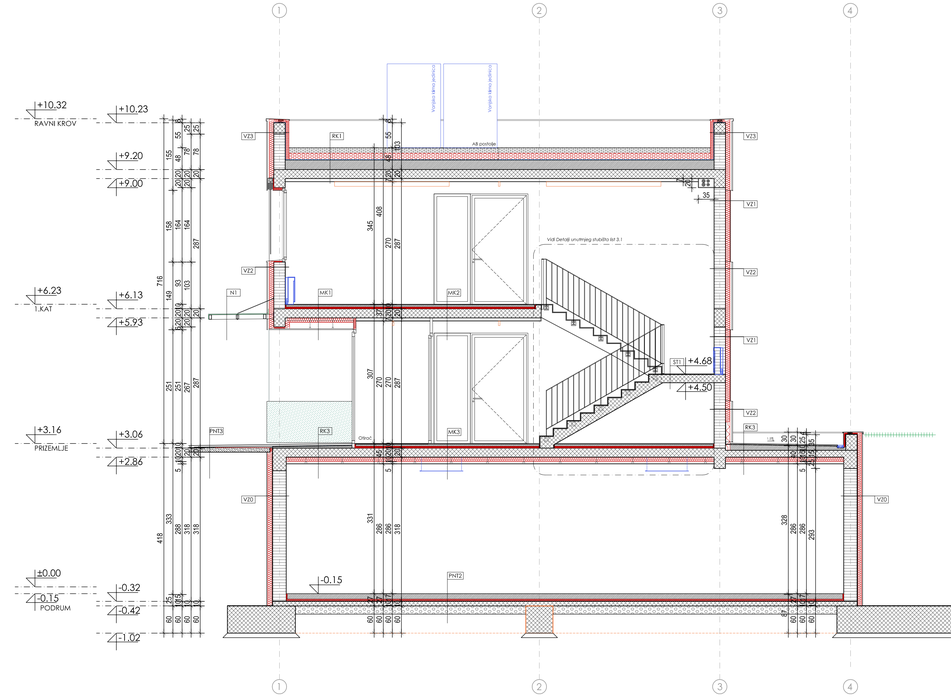

PRESJEK 1-1

POPIS SLOJEVA

PODOVI NA TLO

PM1 Pod na tlu prizemlja
- keramičke/kamenine pločice — 1,50 cm
- cementni jastuk, cem. estrih — 4,00 cm
- PE folija — —
- ekspandirani polistiren EPS-150 — 10,00 cm
- hidroizolacijska membrana — 1,00 cm
- hidroizolacijska membrana — 1,00 cm
- AB ploča — 15,00 cm
- sublimni — 15,00 cm

PM12 Pod na tlu podruma
- mikroarmiranobetonski beton — 0,50 cm
- zaglađeni cem. estrih — 12,00 cm
- PE folija — —
- ekspandirani polistiren EPS-150 — 5,00 cm
- hidroizolacijska membrana — 1,00 cm
- vodonepr. AB ploča — 30,00 cm
- sublimni — cm

PM13 Stuna za ogrjevu
- keramička pločica — 3,80 cm
- ljepilo — —
- keramička podloga — 10,00 cm

PM24 Pilav podruma
- keramički opločnici – po vasilu — 8,00 cm
- ljepilo — 5,00 cm
- betonska podloga — 15,00 cm

MEĐUKATNE KONSTRUKCIJE

MK1 Međukatna konstrukcija
- keramičke/kamenine pločice — 1,50 cm
- zaglađeni cem. cem. estrih — 4,50 cm
- PE folija — —
- ekspandirani polistiren EPS-150 — 5,00 cm
- ekspandirani polistiren EPS-T — 2,00 cm
- AB ploča — 30,00 cm
- mineralna vuna — 10,00 cm
- parna brana — —
- kompozitne fasadne ploče - ovješene — —

MK2 Međukatna konstrukcija iznad prizemlja
- keramičke/kamenine pločice — 1,50 cm
- zaglađeni cem. cem. estrih — 4,50 cm
- PE folija — —
- ekspandirani polistiren EPS-150 — 5,00 cm
- ekspandirani polistiren EPS-T — 2,00 cm
- AB ploča — 30,00 cm
- GK ljuštena ploča – vlatna izolacija premaz projektnog dokumentacij — —

MK3 Međukatna iznad podruma
- keramičke/kamenine pločice — 1,50 cm
- zaglađeni cem. cem. estrih — 4,50 cm
- PE folija — —
- ekspandirani polistiren EPS-150 — 5,00 cm
- ekspandirani polistiren EPS-T — 2,00 cm
- AB ploča — 30,00 cm
- mineralna vuna — 10,00 cm
- parna brana — —
- GK ljuštena ploča – vlatna izolacija premaz projektnog dokumentacij — —

ST1 Stepenice i podest
- ker. Pločice u ljepilu — 1,50 cm
- AB ploča — 15,00 cm
- napomena: — —
- stubište se betonira u dijelu, spriječiti pukotine hidroizolacijom premaz za zaštitu — —

VANJSKI ZIDOVI

VZ0 Vanjski zid
- produžna žbuka — 1,00 cm
- AB zidovi — 30,00 cm
- toplinska izolacija — 10,00 cm
- toplinska izolacija — 10,00 cm
- čeonska folija — 2,00 cm

VZ1 Vanjski zid PTC1
- produžna žbuka — 1,00 cm
- blok opeka / AB serklaž — 25,00 cm
- mineralna vuna — 10,00 cm
- erko fasadna ploča — —

VZ2 Vanjski zid VENTILIRANO PROČELJE
- produžna žbuka — 1,00 cm
- blok opeka / AB serklaž — 25,00 cm
- mineralna vuna — 10,00 cm
- zračni sloj / podkonstrukcija — 4,00 cm
- kompozitne fasadne ploče Fundermax — 1,50 cm

VZ3 Konzol nadstoj
- erko fasadna ploča — 8,00 cm
- blok opeka / AB serklaž — 25,00 cm
- mineralna vuna — 10,00 cm
- zračni sloj / podkonstrukcija — 4,00 cm
- kompozitne fasadne ploče Fundermax — 1,50 cm

VZ4 AB ekpozi
- erko fasadna ploča — —
- hidroizolacija (u unutarnom dijelu) — —
- toplinska izolacija — 2,00 cm
- hidroizolacija — 1,00 cm
- do vrha 2,5 betoni ukopanog dijela) — —
- blok opeka / AB serklaž — 25,00 cm

VZ5 AB zidovi stubiš
- Bloku — 2,00 cm
- AB zid — 30,00 cm

VZ 1
- produžna žbuka — 1,00 cm
- blok opeka / AB serklaž — 25,00 cm
- produžna žbuka — 1,00 cm

VZ 2 Pregradni zid 12,5 cm
- GK ploča — 2*1,25 cm
- podkonstrukcija / mineralna vuna — 10,00 cm
- GK ploča — 2*1,25 cm

VZ 3 Pregradni zid 15,0 cm
- GK ploča — 2*1,25 cm
- podkonstrukcija / mineralna vuna — 10,00 cm
- GK ploča — 2*1,25 cm

VZ 4 Pregradni zid 18 cm
- GK ploča — 2*1,25 cm
- podkonstrukcija / mineralna vuna — 12,50 cm
- GK ploča — 2*1,25 cm

VZ 5 Protuzidani pregradni zid
- GK ploča - protupožarna — 2*1,25 cm
- podkonstrukcija / mineralna vuna — 10,00 cm
- GK ploča - protupožarna — 2*1,25 cm
- napomena: — —
- stubiste se betonira pod nadzorom inženjera kako bi se izbjegli hladni spojevi — —

KROV

RK1 Kosi krov
- šljunak — 15,00 cm
- geotekstil — cm
- hidroizolacija za ozelenu zatvorenu terasnu ili akumulirajuću podlogu XPS — —
- geotekstil — cm
- hidroizolacijska membrana na bazi EPDM membrane je sloboda položena — —
- geotekstil — cm
- beton u padu — 4,0-18,0 cm
- AB ploča — 20,00 cm
- GK ljuštena ploča – vlatna izolacija premaz projektnog dokumentacij — —

RK2 Ravni krov bez podruma
- zemlja s biljem — min 8,00 cm
- dendritična kiselina Sarnavel- Aquadrain — cm
- hidroizolacija za ozelenu terasnu — cm
- toplinska izolacija za ozelenu terasnu — 15,00 cm
- parna brana — cm
- geotekstil — cm
- beton u padu — 4,0-8,0 cm
- AB ploča — 15,00 cm
- mineralna vuna — 10,00 cm
- GK ljuštena ploča – vlatna izolacija premaz projektnog dokumentacij — —

RK3 Prohodna terasa
- ker. pločice u ljepilu — 1,50 cm
- hidroizolacija — —
- beton u padu — 5,0-13,0 cm
- AB ploča — 15,00 cm
- mineralna vuna — 10,00 cm
- GK ljuštena ploča – vlatna izolacija premaz projektnog dokumentacij — —

RZ Nadstrešnica-nad ulazom
- parapet betonski — —
- prevučeni betonski profil premaz sl. parapetu — —

LEGENDA:

- AB konstrukcija
- Blok opeka
- GK pregradni zid
- Toplinska izolacija
- Hidroizolacija

relativna kota ±0,00 = apsolutna kota +296,32

studio rechner d.o.o.
može albahari 10a, rijeka

mr.sc. IVA RECHNER ŠUSTAR
dipl.ing.arh.
OVLAŠTENI ARHITEKTICA
A 468

rechner
studio rijeka d.o.o.

projektirao:

Rekonstrukcija poslovne građevine MONTELEKTRO -B
k.č. 860/2, k.o. Kastav

Arhitektonski projekt
Izvedbeni projekt

MONTELEKTRO d.o.o.
Kudelj 53, Kastav

MTE-B

mr.sc. **Iva Rechner Šustar**, dipl.ing.arh.

08-18-B-IZV

PLANIRANO STANJE:
Presjeci

11.2021.

mjerilo: **1:50**

list: **2.7**

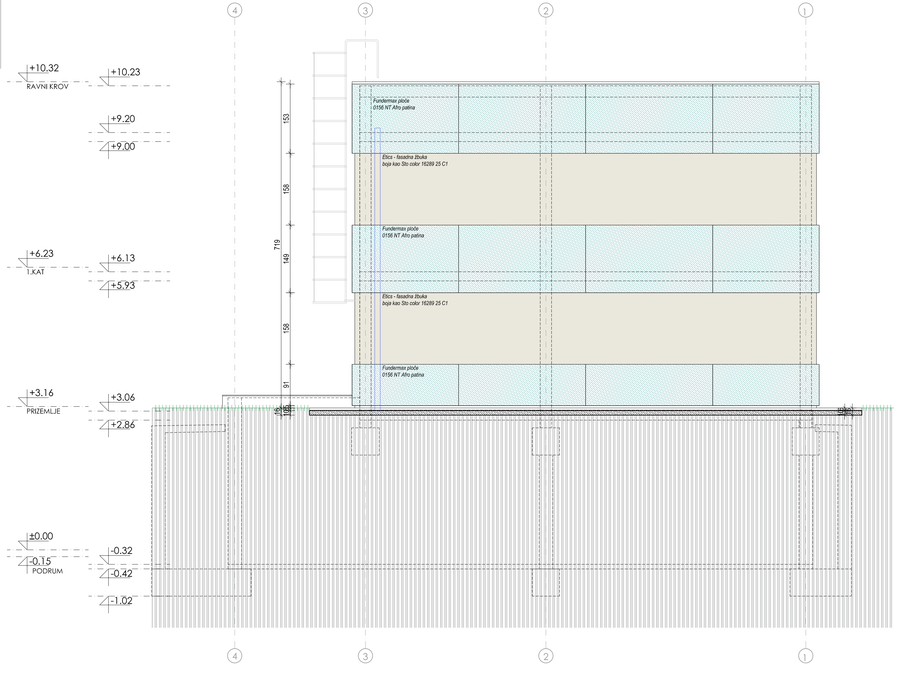

Sjeveroistočno pročelje

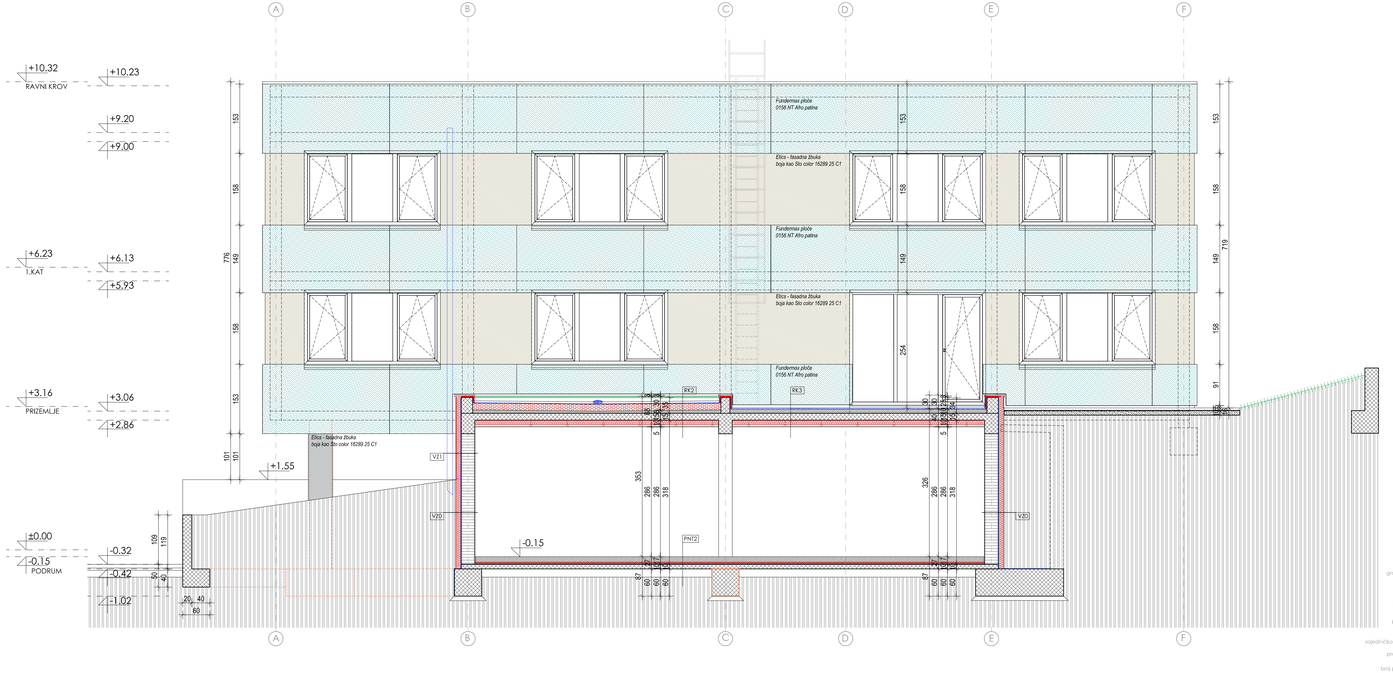

Jugoistočno pročelje

LEGENDA:

- AB konstrukcija
- Blok opeka
- GK pregradni zid
- Toplinska izolacija
- Hidroizolacija

relativna kota ±0.00 = apsolutna kota +296.32

studio rechner d.o.o.
može albaharija 10a, rijeka

mr.sc. ing. arch. Rechner Šustar
dipl.ing.arh.
OVLAŠTENI ARHITEKT
A 655

rechner
arhitektonski studio

gradevina: **Rekonstrukcija poslovne građevine MONTELEKTRO -8**
k.č. 860/2, k.o. Kastav

projekt: Arhitektonski projekt
Izvedbeni projekt

investitor: **MONTELEKTRO d.o.o.**
Kudelj 53, Kastav

zajednička oznaka: **MTE-8**

projektant: mr.sc. **Iva Rechner Šustar**, dipl.ing.arh.

broj projekta: 08-18-8-IZV

naziv: **PLANIRANO STANJE:**
Pročelja

datum: 11.2021. mjerilo: **1:50**

list: **2.8**



Jugoistočno pročelje

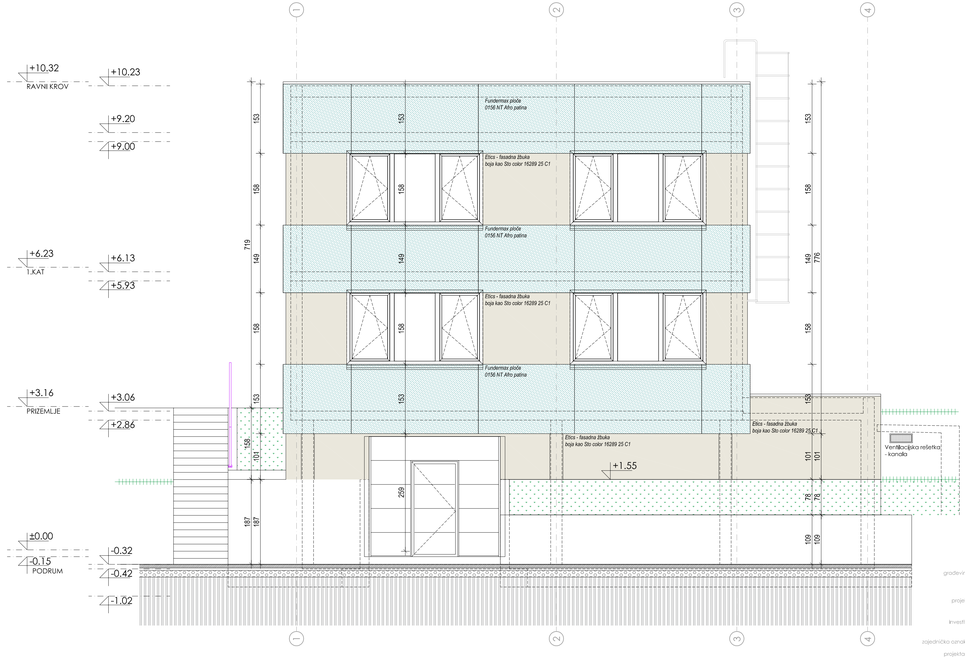

Jugozapadno pročelje

LEGENDA:

- AB konstrukcija
- Blok opeka
- GK pregradni zid
- Toplinska izolacija
- Hidroizolacija

relativna kota ±0.00 = apsolutna kota +296.32

studio rechner d.o.o. moše albaharija 10a, rijeka

mr.sc. ing. rechner šustar dipl.ing.arh. ovlašteni arhitektica A 666

rechner arhitektura rijeka

građevina:	**Rekonstrukcija poslovne građevine MONTELEKTRO -8** k.č. 860/2, k.o. Kastav
projekt:	Arhitektonski projekt Izvedbeni projekt
investitor:	**MONTELEKTRO d.o.o.** Kudelj 53, Kastav
zajednička oznaka:	**MTE-8**
projektant:	mr.sc. **ivo Rechner Šustar**, dipl.ing.arh.
broj projekta:	08-18-8-IZV
naziv:	**PLANIRANO STANJE: Pročelja**
datum:	11.2021. mjerilo: **1:50** list: **2.9**

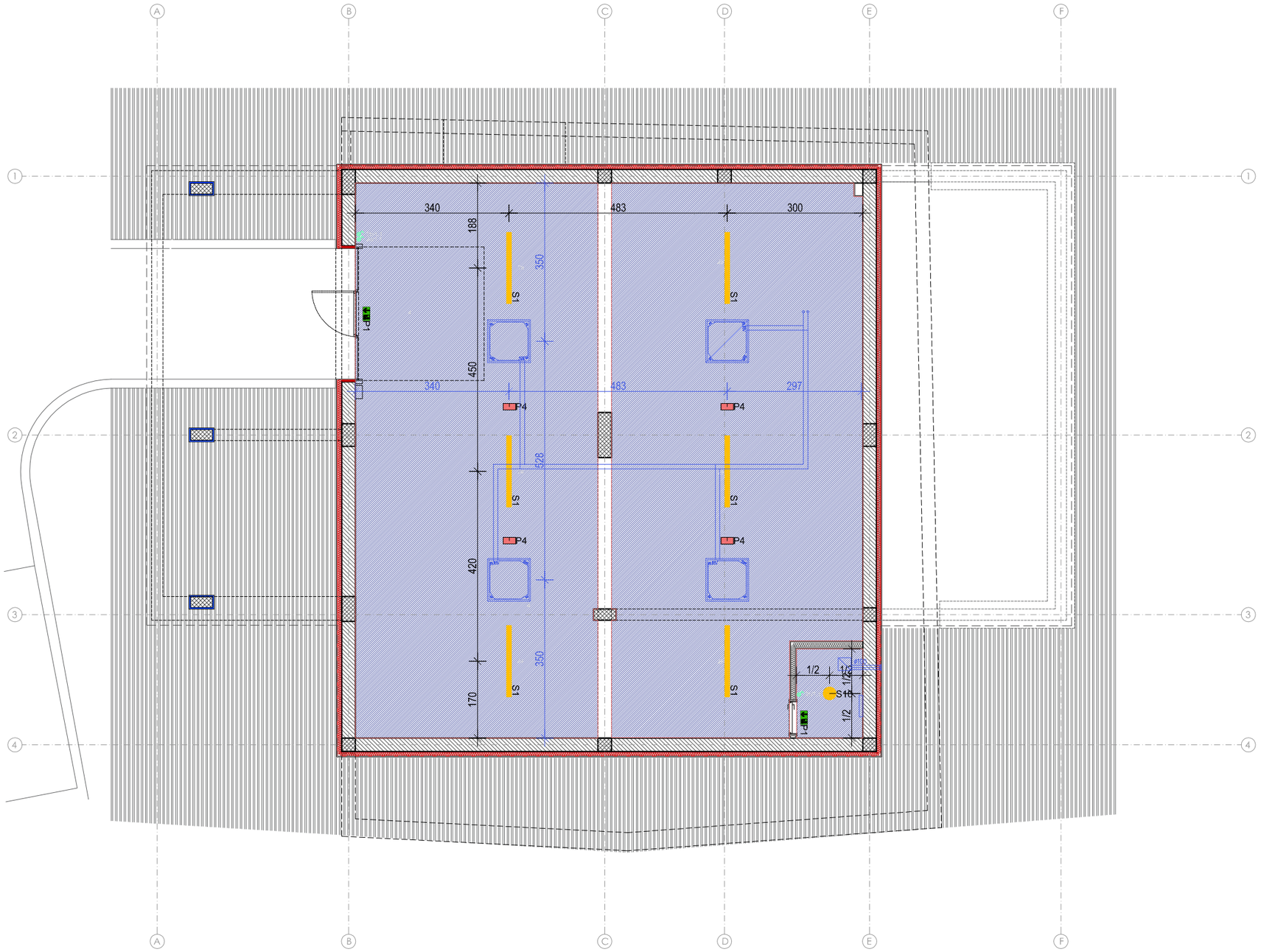

LEGENDA SPUŠTENIH STROPOVA

- Spušteni strop 7,0 cm
- Spušteni strop 15,0 cm
- Spušteni strop 20,0 cm

LEGENDA:

- AB konstrukcija
- Blok opeka
- GK pregradni zid
- GK pregradni protupožarni zid
- Toplinska izolacija
- Hidroizolacija

relativna kota ±0,00
= apsolutna kota +296.32

studio rechner d.o.o.
moše albaharija 10a, rijeka

mr.sc. IRA RECHNER ŠUSTAR
dipl.ing.arh.
OVLAŠTENA ARHITEKTICA
A 466

rechner
studio rechner d.o.o.

građevina:	**Rekonstrukcija poslovne građevine MONTELEKTRO -B** k.č. 860/2, k.o. Kastav
projekt:	Arhitektonski projekt Izvedbeni projekt
investitor:	**MONTELEKTRO d.o.o.** Kudeji 53, Kastav
zajednička oznaka:	**MTE-B**
projektant:	mr.sc.**Ira Rechner Šustar**, dipl.ing.arh.
broj projekta:	08-18-B-IZV
naziv:	**PLANIRANO STANJE:** **Tlocrt stropova - podrum**
datum:	11.2021. mjerilo: **1:100** list: **2.10**

Detalj izvedbe spuštenog stropa u uredima

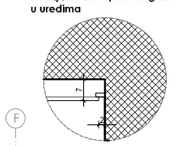

Detalj izvedbe spuštenog stropa u uredima kod prolaska instalacija

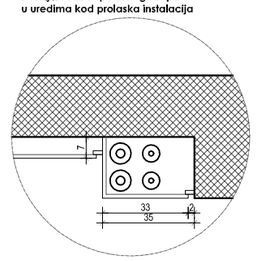

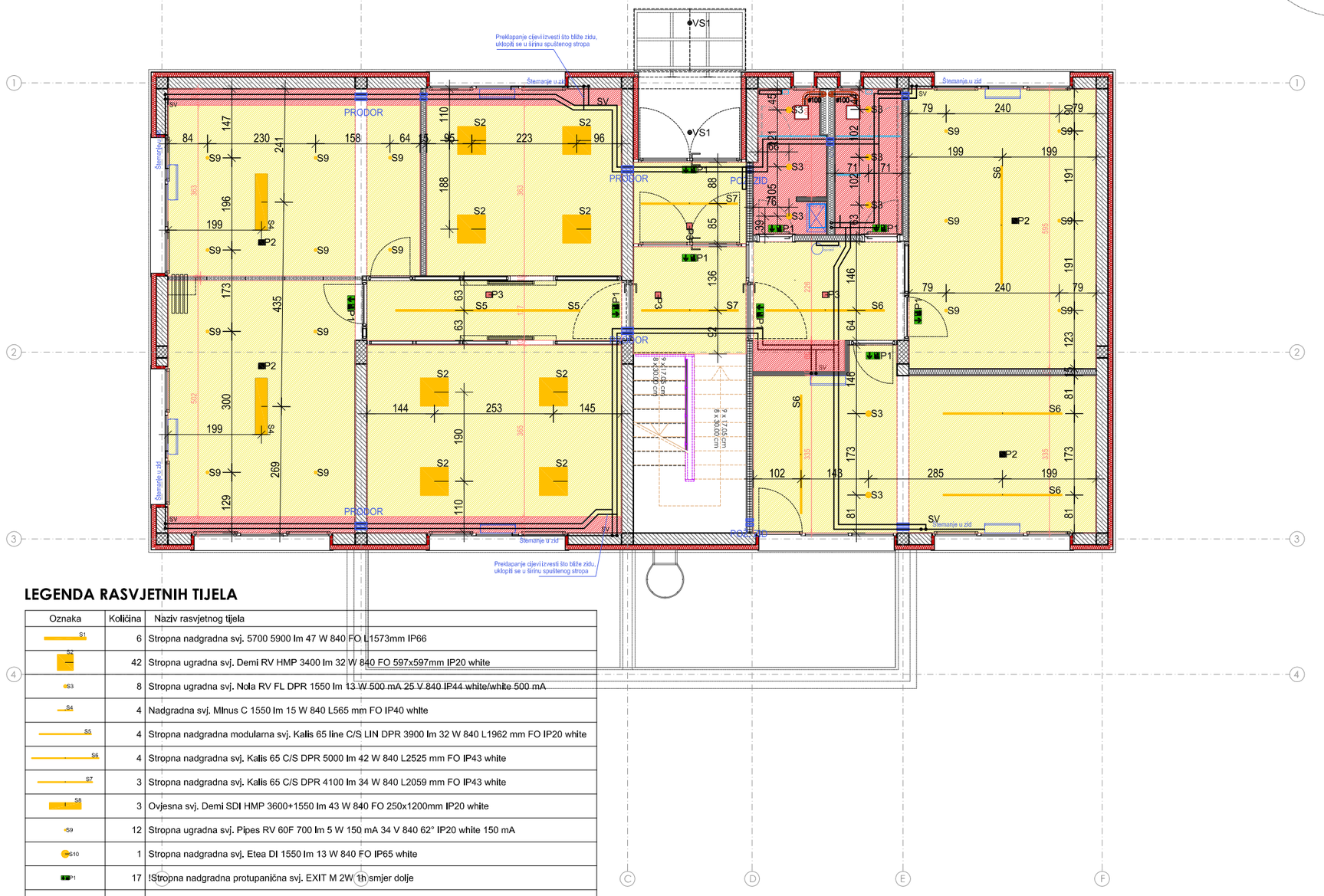

LEGENDA SPUŠTENIH STROPOVA

- Spušteni strop 7,0 cm
- Spušteni strop 15,0 cm
- Spušteni strop 20,0 cm

LEGENDA:

- AB konstrukcija
- Blok opeka
- GK pregradni zid
- GK pregradni protupožarni zid
- Toplinska izolacija
- Hidroizolacija

relativna kota ±0,00
= apsolutna kota +296.32

LEGENDA RASVJETNIH TIJELA

Oznaka	Količina	Naziv rasvjetnog tijela
S1	6	Stropna nadgradna svj. 5700 5900 lm 47 W 840 FO L1573mm IP66
S2	42	Stropna ugradna svj. Demi RV HMP 3400 lm 32 W 840 FO 597x597mm IP20 white
S3	8	Stropna ugradna svj. Nola RV FL DPR 1550 lm 13 W 500 mA 25 V 840 IP44 white/white 500 mA
S4	4	Nadgradna svj. Minus C 1550 lm 15 W 840 L565 mm FO IP40 white
S5	4	Stropna nadgradna modularna svj. Kalis 65 line C/S LIN DPR 3900 lm 32 W 840 L1962 mm FO IP20 white
S6	4	Stropna nadgradna svj. Kalis 65 C/S DPR 5000 lm 42 W 840 L2525 mm FO IP43 white
S7	3	Stropna nadgradna svj. Kalis 65 C/S DPR 4100 lm 34 W 840 L2059 mm FO IP43 white
S8	3	Ovjesna svj. Demi SDI HMP 3600+1550 lm 43 W 840 FO 250x1200mm IP20 white
S9	12	Stropna ugradna svj. Pipes RV 60F 700 lm 5 W 150 mA 34 V 840 62° IP20 white 150 mA
S10	1	Stropna nadgradna svj. Etea DI 1550 lm 13 W 840 FO IP65 white
P1	17	!Stropna nadgradna protupanična svj. EXIT M 2W 1h smjer dolje
P2	1	Stropna nadgradna sigurnosna svj. LOVATO II 3W 1h univerzalna optika
P3	6	Stropna nadgradna sigurnosna svj. LOVATO II 3W 1h koridor optika
P4	6	Stropna nadgradna sigurnosna svj. EXIT M 3W 1h
VS1	2	Nadgradni dwl. PUK Tech Mini compact 03 round LED 9W 3000K IP 65

studio rechner d.o.o.
moše albaharija 10a, rijeka

mr.sc. IRA RECHNER ŠUSTAR
dipl.ing.arh.
OVLAŠTENA ARHITEKTICA
A 469

rechner
studio rechner d.o.o.

građevina:	**Rekonstrukcija poslovne građevine MONTELEKTRO -B** k.č. 860/2, k.o. Kastav
projekt:	Arhitektonski projekt Izvedbeni projekt
investitor:	**MONTELEKTRO d.o.o.** Kudeji 53, Kastav
zajednička oznaka:	**MTE-B**
projektant:	mr.sc.**Ira Rechner Šustar**, dipl.ing.arh.
broj projekta:	08-18-B-IZV
naziv:	**PLANIRANO STANJE:** **Tlocrt stropova - prizemlje**
datum:	11.2021. mjerilo: **1:100** list: **2.11**

Detalj izvedbe spuštenog stropa u uredima

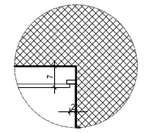

Detalj izvedbe spuštenog stropa na stepeništu

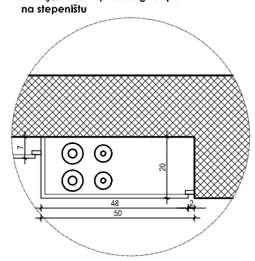

LEGENDA SPUŠTENIH STROPOVA

- Spušteni strop 7,0 cm
- Spušteni strop 15,0 cm
- Spušteni strop 20,0 cm

LEGENDA:

- AB konstrukcija
- Blok opeka
- GK pregradni zid
- GK pregradni protupožarni zid
- Toplinska izolacija
- Hidroizolacija

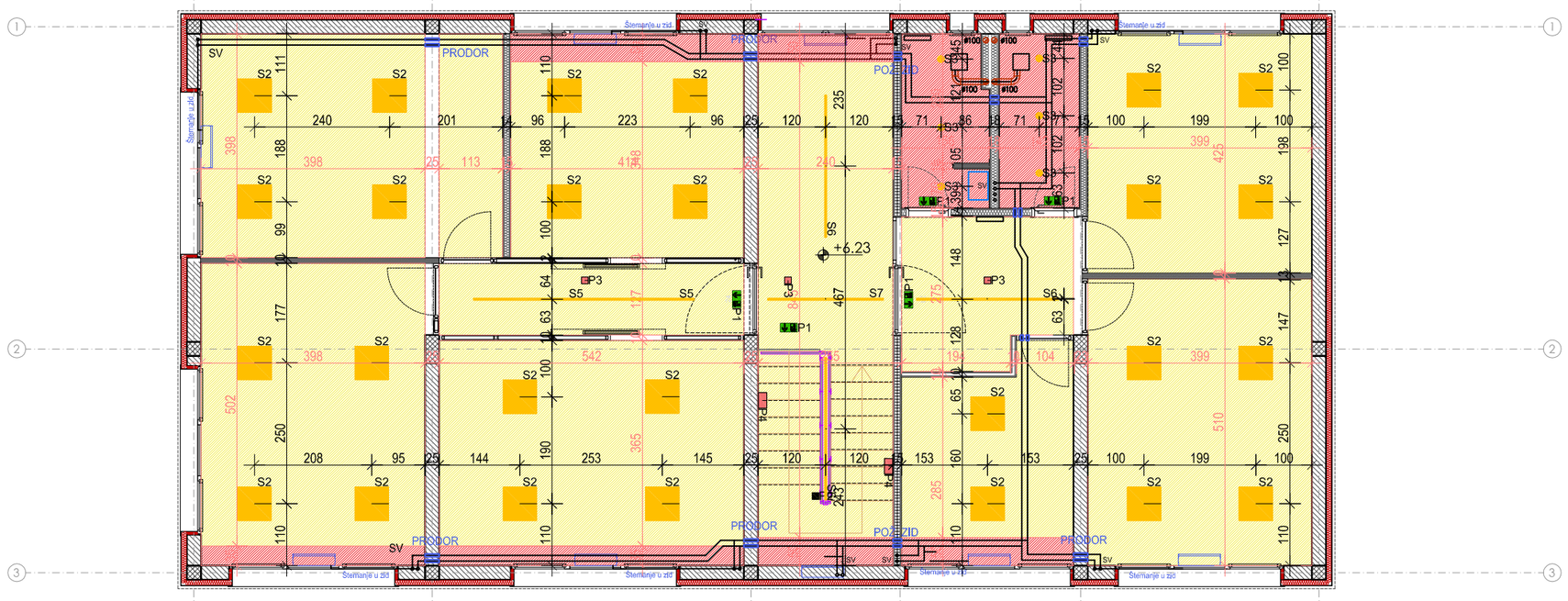
A
B
C
D
E
F
1
2
3
4
PRODOR
POŽEŽID
Sleme
Sljeme
Sljeme
Slje

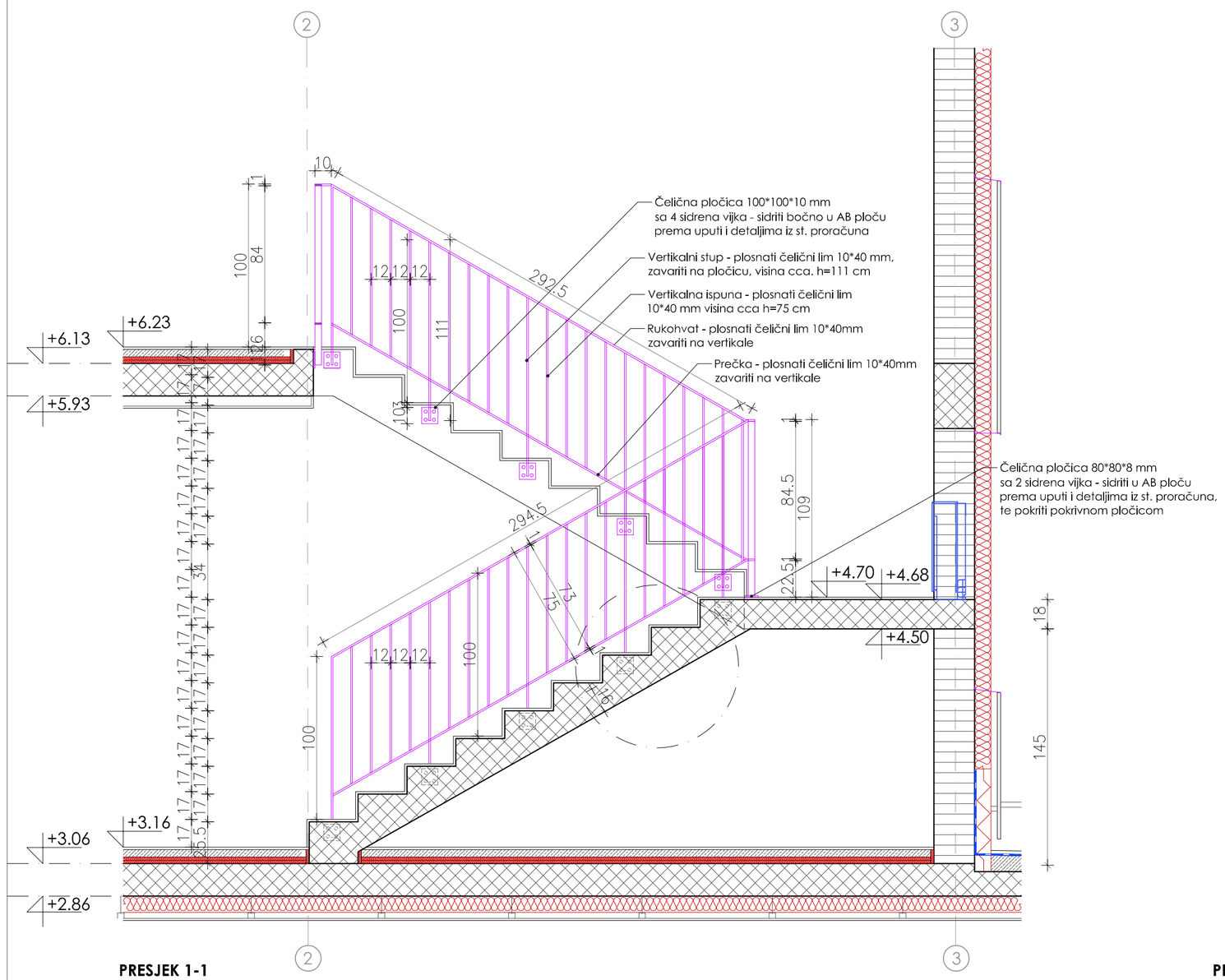

PRESJEK 1-1

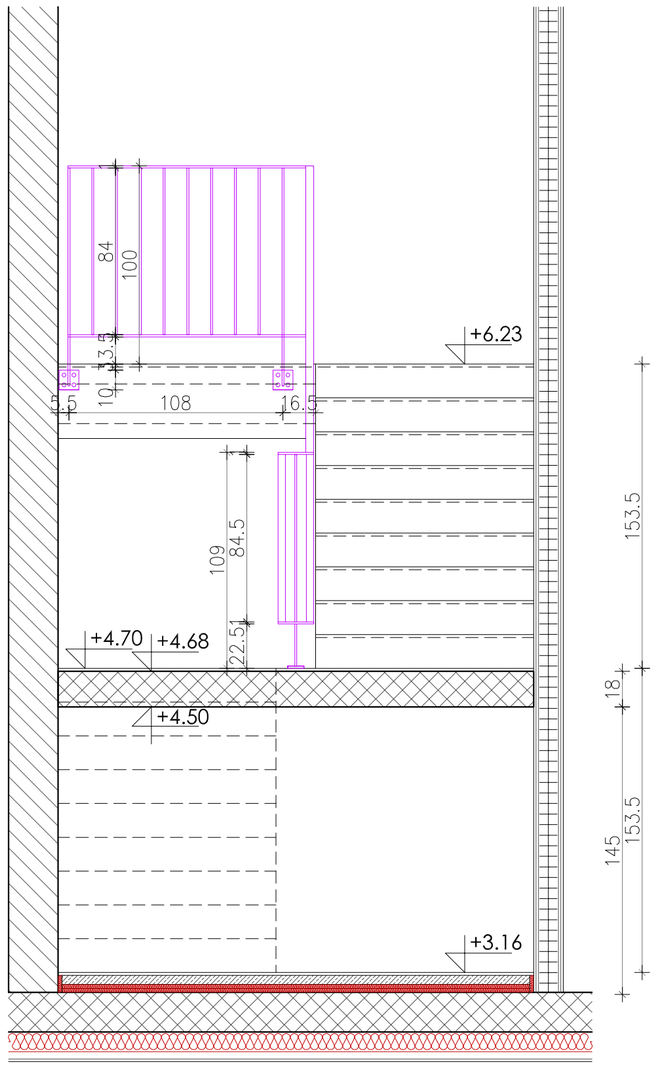

PRESJEK 2-2

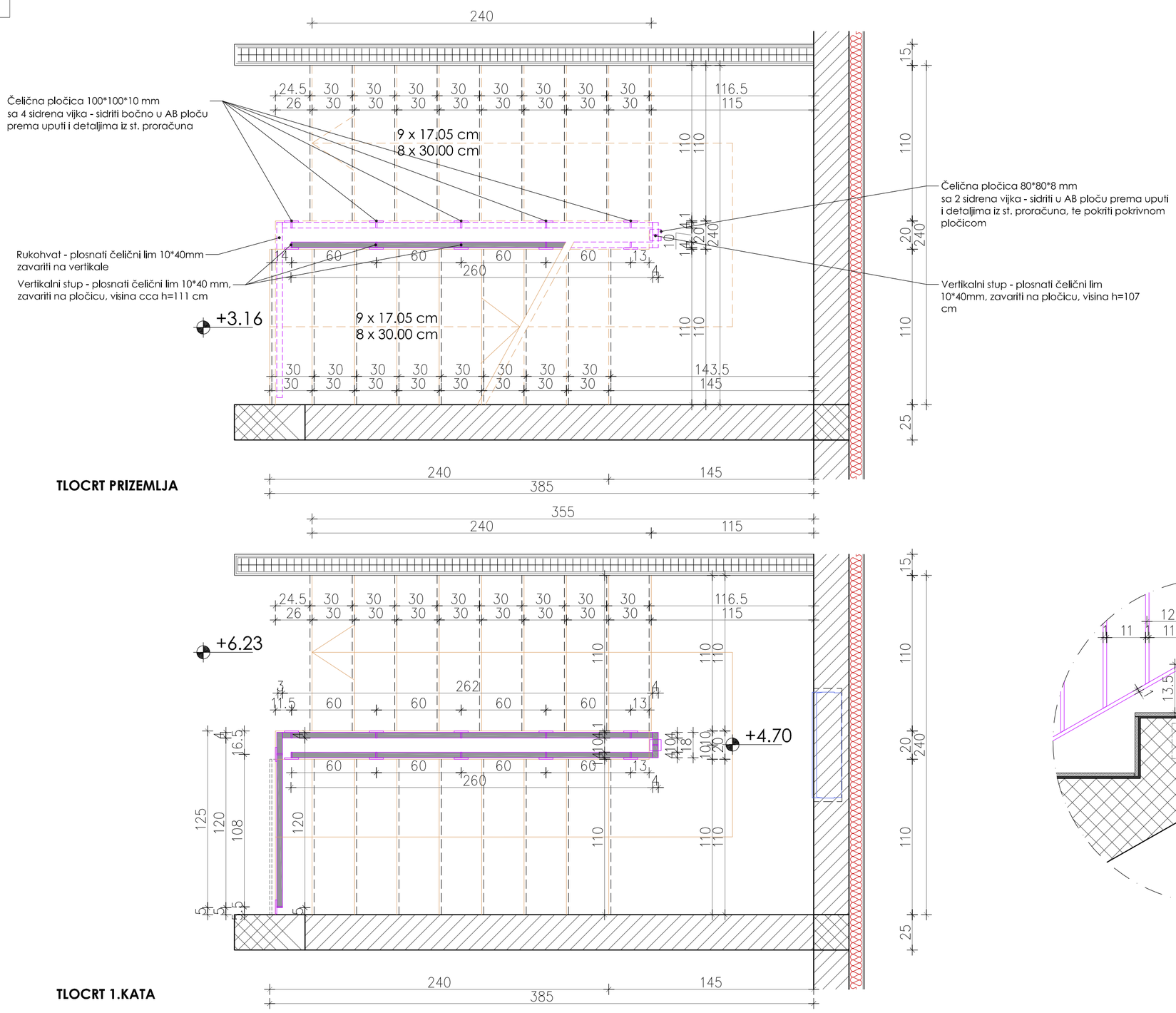

TLOCRT PRIZEMLJA

TLOCRT 1.KATA

OGRADA STUBIŠTA

Rukohvat - plosnati čelični lim **10*40mm**
Vertikale - plosnati čelični lim **10*40mm**, h=84-111cm (prema nacrtu)

Ograda se sastoji iz dva kraka, horizontalnog dijela u predjelu podesta, te horizontalne ograde na 1.katu.
Svaki krak ograde vari se preko vertikala na čelične pločice 100*100*10 mm, koje su s 4 sidrena vijaka pričvršćene za bočni dio AB kraka stubišta.
Vertikale stubišta povezane su horizontalnom prečkom istovjetnog presjeka 10*40mm, na visini cca. 13cm od središta gazišta, te rukohvatom na visini h=100 cm mjereno od sredine gazišta stepeništa.
Verikale se vare na osnoj distanci 12cm.

Predio na podestu se sastoji iz jedne vertikale koja je varena na čeličnu pločicu dim 80*80*8mm, na podestu, koja se prekriva pokrivnim limom.
Predio ograde na 1.katu sastoji se iz rukohvata, horizontalne prečke i vertikalnih ispuna, svi profili 10*40mm; te će se pričvrstiti bočno za AB ploču 1.kata, preko dvije kvadratne čelične pločice 100*100*10mm, sa 4 sidrena vijka. Visina rukohvata iznosi 100cm od gotovog poda.

Rukohvat središnjeg dijela i 1.kata obavezno povezati s rukohvatima stubišnih krakova prema nacrtu.

Boja ograde i rukohvata: mat obrada, u RAL-u po izboru projektanta

Napomena: sve mjere provjeriti u naravi!
Obavezna slobodna širina stubišnog kraka od rukohvata do zida iznosi min110 cm.

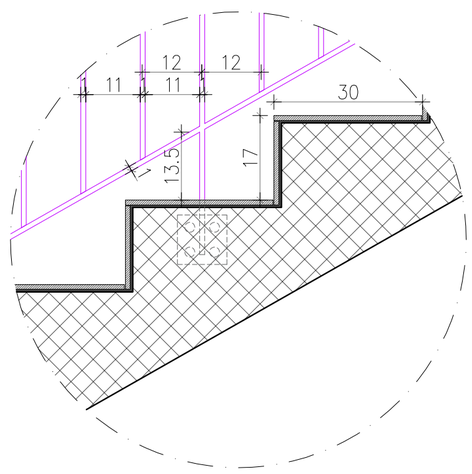

LEGENDA:

- AB konstrukcija
- Blok opeka
- GK pregradni zid
- Toplinska izolacija
- Hidroizolacija

relativna kota ±0,00 = apsolutna kota +296.32

studio rechner d.o.o.
moše albaharija 10a, rijeka

mr.sc. IRA RECHNER ŠUSTAR
dipl.ing.arh.
OVLAŠTENA ARHITEKTICA
A 466

rechner
studio rechner d.o.o.

građevina:	**Rekonstrukcija poslovne građevine MONTELEKTRO -B** k.č. 860/2, k.o. Kastav
projekt:	Arhitektonski projekt Izvedbeni projekt
investitor:	**MONTELEKTRO d.o.o.** Kudeji 53, Kastav
zajednička oznaka:	**MTE-B**
projektant:	mr.sc.**Ira Rechner Šustar**, dipl.ing.arh.
broj projekta:	08-18-B-IZV
naziv:	**PLANIRANO STANJE:** **Detalji unutarnjeg stubišta**
datum:	11.2021. mjerilo: **1:25** list: **3.1**

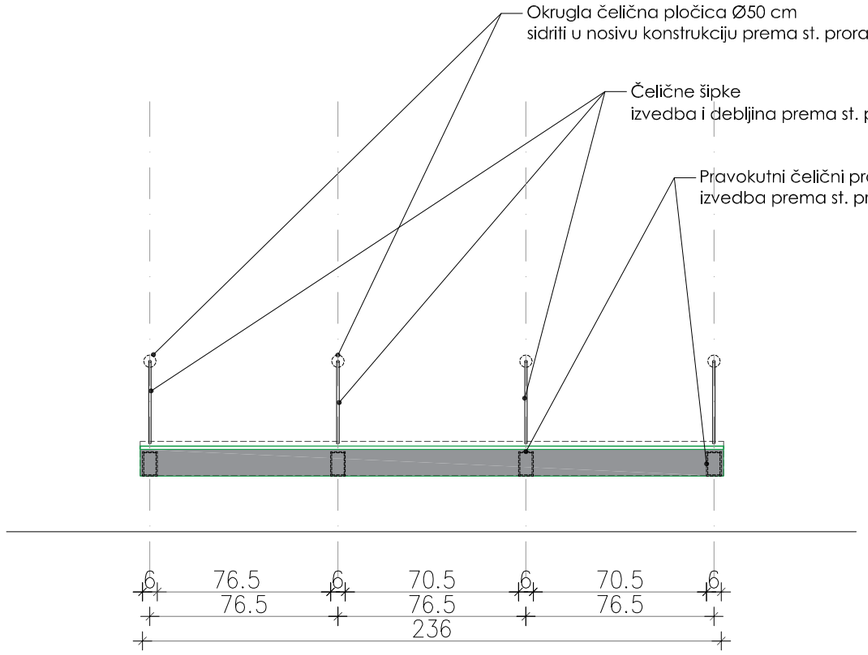

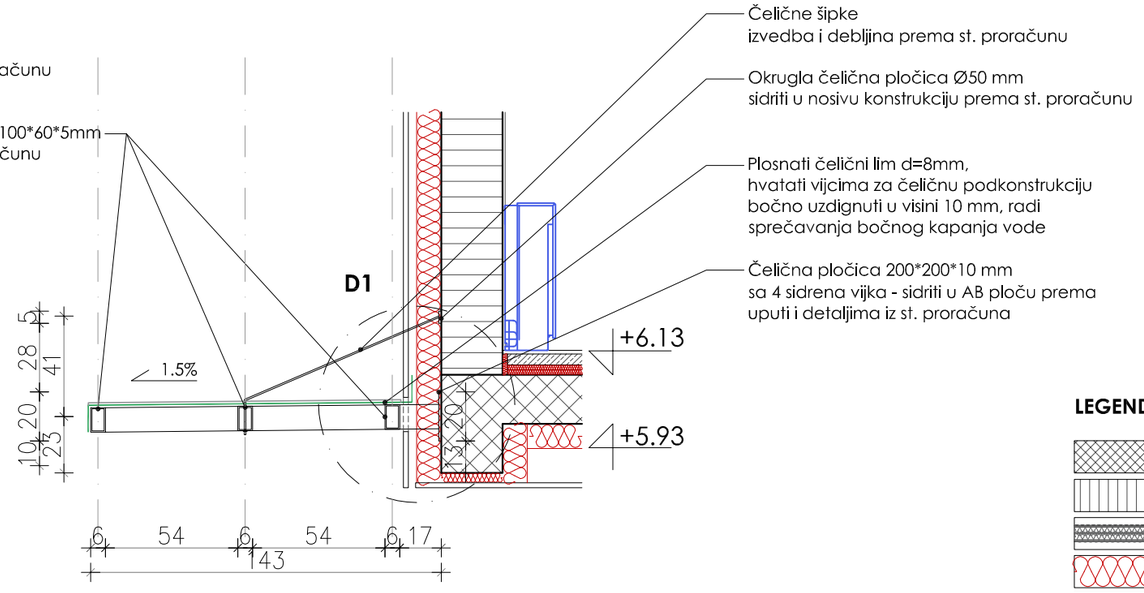

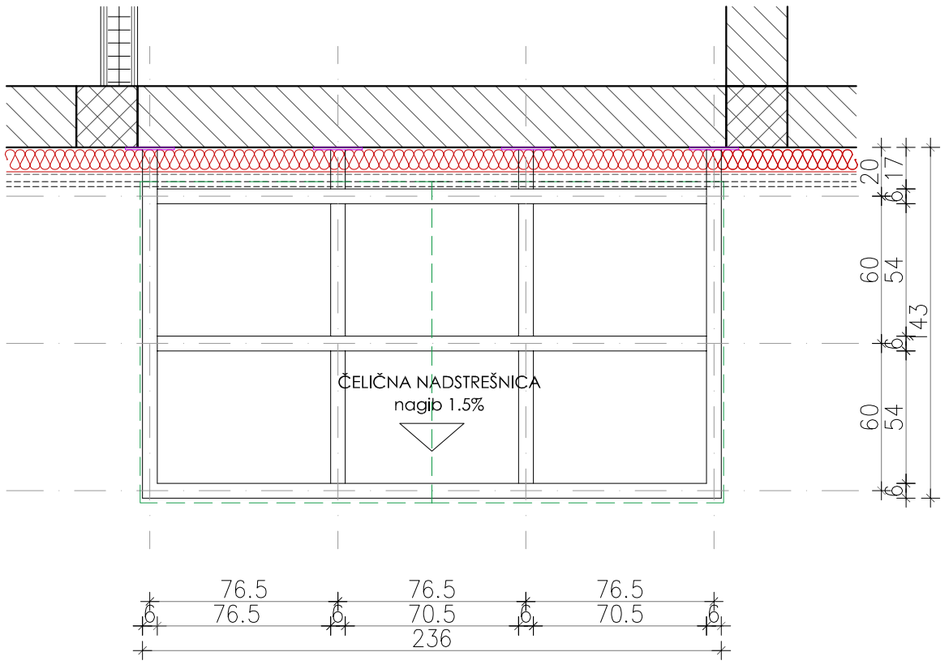

D1

Detalj pričvršćenja za pročelje

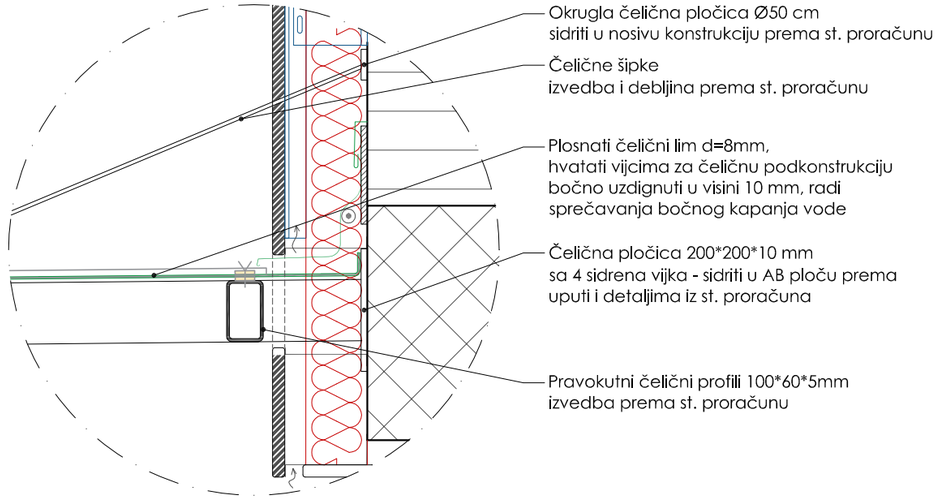

LEGENDA:

- AB konstrukcija
- Blok opeka
- GK pregradni zid
- Toplinska izolacija
- Hidroizolacija

relativna kota ±0,00 = apsolutna kota +296.32

studio rechner d.o.o.
moše albaharija 10a, rijeka

mr.sc. IRA RECHNER ŠUSTAR
dipl.ing.arh.
OVLAŠTENA ARHITEKTICA
A 466

rechner
studio rechner d.o.o.

građevina:	**Rekonstrukcija poslovne građevine MONTELEKTRO -B** k.č. 860/2, k.o. Kastav
projekt:	Arhitektonski projekt Izvedbeni projekt
investitor:	**MONTELEKTRO d.o.o.** Kudeji 53, Kastav
zajednička oznaka:	**MTE-B**
projektant:	mr.sc.**Ira Rechner Šustar**, dipl.ing.arh.
broj projekta:	08-18-B-IZV
naziv:	**PLANIRANO STANJE:** **Detalj nadstrešnice nad ulazom**
datum:	11.2021. mjerilo: **1:25**
	list: **3.2**

VANJSKI ZIDOVI

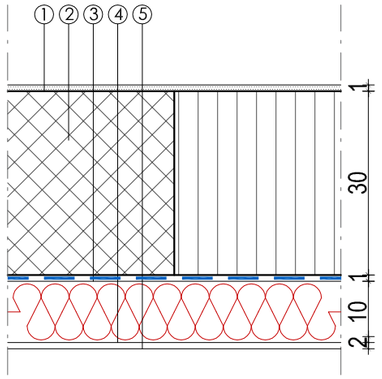

ZID PODRUM **VZ0**

1.	produžna žbuka	1,0 cm
2.	blok opeka/AB serklaž	30,0 cm
3.	hidroizolacija polimer-bitumenska traka u dva sloja (kao SikaBit P40G-0 PE GF)	0,8 cm
4.	toplinska izolacija	10,00 cm
5.	čepasta folija	2,00 cm

VANJSKI ZID ETICS **VZ1**

1.	produžna žbuka	1,00 cm
2.	blok opeka/AB serklaž	25,00 cm
3.	topl. izo. (mineralna vuna)	10,00 cm
4.	etics fasadni sustav	

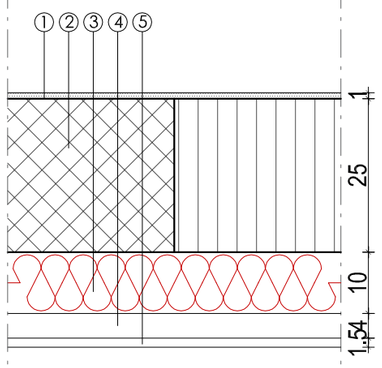

VANJSKI ZID VENTILIRANO PROČELJE **VZ2**

1.	produžna žbuka	1,00 cm
2.	blok opeka/AB serklaž	25,00 cm
3.	top. izo. (mineralna vuna)	10,00 cm
4.	zračni sloj/podkonstrukcija	4,00 cm
5.	kompozitne fasadne ploče Fundermax	1,50 cm

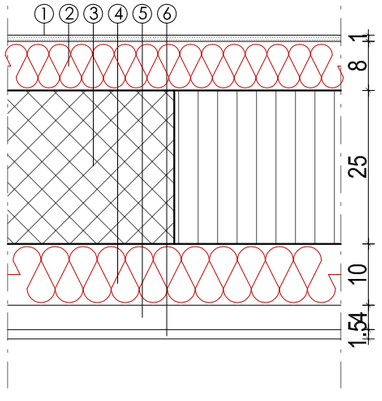

KROVNI NADOZID **VZ3**

1.	etics fasadni sustav	
2.	mineralna vuna	8,00 cm
3.	blok opeka/AB serklaž	25,00 cm
4.	top. izo. (mineralna vuna)	10,00 cm
5.	zračni sloj/podkonstrukcija	4,00 cm
6.	kompozitne fasadne ploče Fundermax	1,50 cm

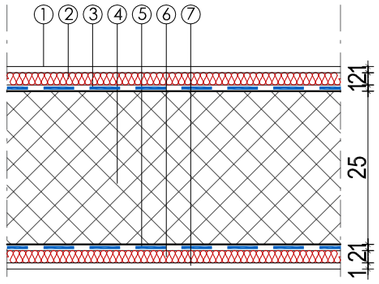

AB STUPOVI PODRUM **VZ5**

1.	etics fasadna žbuka	
2.	toplinska izolacija	2,0 cm
3.	hidroizolacija (do h=50 cm iznad tla) polimer-bitumenska traka u dva sloja (kao SikaBit P40G-0 PE GF)	0,8 cm
4.	AB stup	25,0 cm
5.	hidroizolacija (do h=50 cm iznad tla) polimer-bitumenska traka u dva sloja (kao SikaBit P40G-0 PE GF)	0,8 cm
6.	toplinska izolacija	2,00 cm
7.	etics fasadna žbuka	

*u ukupanom dijelu čepasta folija!

UNUTARNJI ZIDOVI

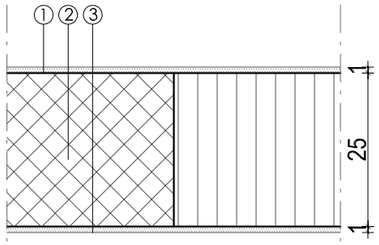

PREGRADNI ZID OPEKA **UZ1**

1.	produžna žbuka	1,00 cm
2.	blok opeka/AB serklaži	25,0 cm
3.	produžna žbuka	1,00 cm

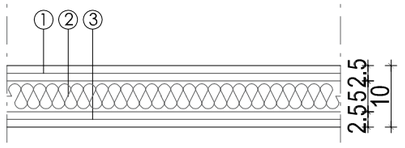

PREGRADNI ZID **UZ2**

1.	GK ploče	2*1,25 cm
2.	podkonstrukcija/min.vuna	5,0 cm
3.	GK ploče	2*1,25 cm

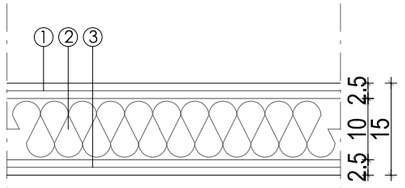

PREGRADNI ZID **UZ 3**

1.	GK ploče	2*1,25 cm
2.	podkonstrukcija/min.vuna	10 cm
3.	GK ploče	2*1,25 cm

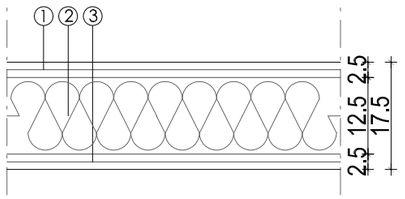

PREGRADNI ZID **UZ4**

1.	GK ploče	2*1,25 cm
2.	podkonstrukcija/min.vuna	12,5 cm
3.	GK ploče	2*1,25 cm

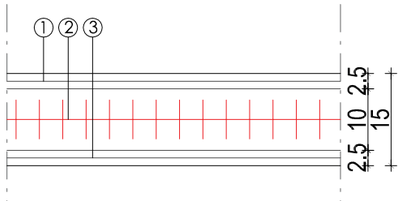

PROTUPOŽARNI PREGRADNI ZID **UZ5**

1.	GK ploče - protupožarne	2*1,25 cm
2.	podkonstrukcija/min.vuna	10 cm
3.	GK ploče - protupožarne	2*1,25 cm

NAPOMENA
U dijelu sanitarija postavljaju se vlagootporne GK ploče (zelene).

rechner
studio rechner d.o.o.

građevina:	**Rekonstrukcija poslovne građevine MONTELEKTRO -B** k.č. 860/2, k.o. Kastav
projekt:	Arhitektonski projekt Izvedbeni projekt
investitor:	**MONTELEKTRO d.o.o.** Kudeji 53, Kastav
zajednička oznaka:	**MTE-B**
projektant:	mr.sc.**Ira Rechner Šustar**, dipl.ing.arh.
broj projekta:	08-18-B-IZV
naziv:	**Slojevi elemenata pregrađivanja Vanjski i unutarnji zidovi**
datum:	11.2021. mjerilo: **1:10** list: **3.3**

MEĐUKATNE KONSTRUKCIJE

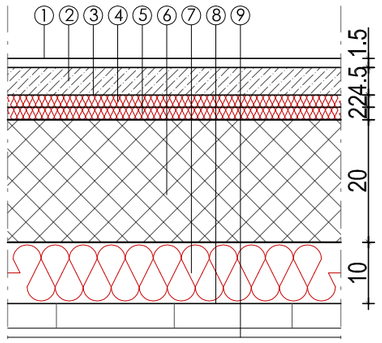

NATKRIVENI ULAZ **MK1**

1.	laminat/keramičke pločice	1,50 cm
2.	zaglađeni arm. cem. estrih	4,50 cm
3.	PE folija	
4.	ekspandirani polistiren ESP-150	2,00 cm
5.	ekspandirani polistiren ESP-T	2,00 cm
6.	AB ploča	20,00 cm
7.	mineralna vuna	10,00 cm
8.	parna brana, LDPE kao Sarnavap 1000E	0,02 cm
9.	kompozitne fasadne ploče - ovješene	

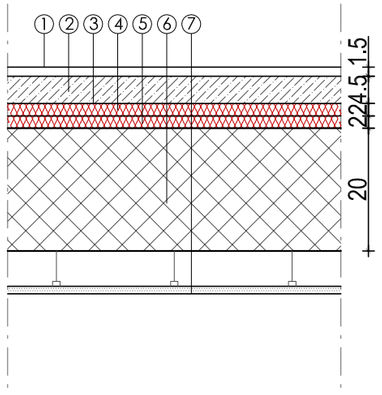

MEĐUKATNA KONSTRUKCIJA IZNAD PRIZEMLJA **MK2**

1.	laminat/keramičke pločice	1,50 cm
2.	zaglađeni arm. cem. estrih	4,50 cm
3.	PE folija	
4.	ekspandirani polistiren ESP-150	2,00 cm
5.	ekspandirani polistiren ESP-T	2,00 cm
6.	AB ploča	20,00 cm
7.	GK spušteni strop - visina ovjesa prema projektnoj dokumentaciji	

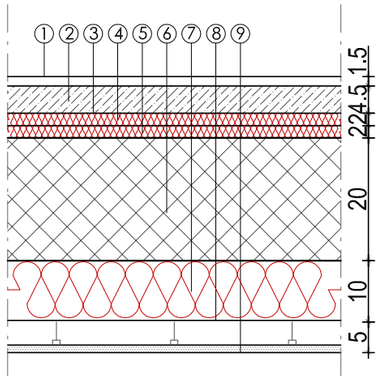

MEĐUKATNA KONSTRUKCIJA IZNAD PODRUMA **MK3**

1.	laminat/keramičke pločice	1,50 cm
2.	zaglađeni arm. cem. estrih	4,50 cm
3.	PE folija	
4.	ekspandirani polistiren ESP-150	2,00 cm
5.	ekspandirani polistiren ESP-T	2,00 cm
6.	AB ploča	20,00 cm
7.	mineralna vuna	10,00 cm
8.	parna brana, LDPE kao Sarnavap 1000E	0,02 cm
9.	GK spušteni strop - visina ovjesa prema projektnoj dokumentaciji	

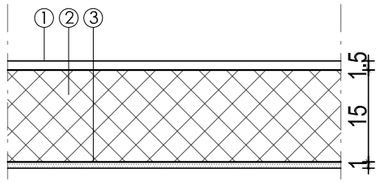

STEPENICE I PODEST **ST1**

1.	keramičke pločice u ljepilu	1,50 cm
2.	AB ploča	15,00 cm
3.	produžna žbuka	1,00 cm

PODOVI NA TLU

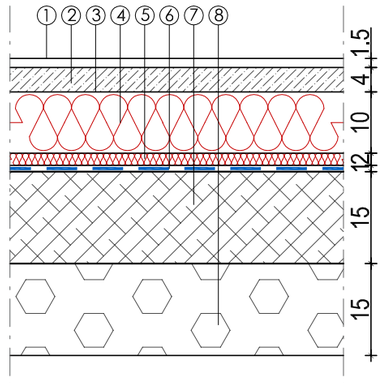

POD NA TLU PRIZEMLJA **PNT1**

1.	laminat/keramičke pločice	1,5 cm
2.	zaglađeni arm. cem. estrih	4,0 cm
3.	PE folija	
4.	ekspandirani polistiren ESP-150	10,0 cm
5.	ekspandirani polistiren ESP-T	2,0 cm
6.	hidroizolacijska membrana polimer-bitumenska traka u dva sloja (kao SikaBit P40G-0 PE GF)	0,8 cm
7.	AB ploča	15,0 cm
8.	kaldrma	15,0 cm

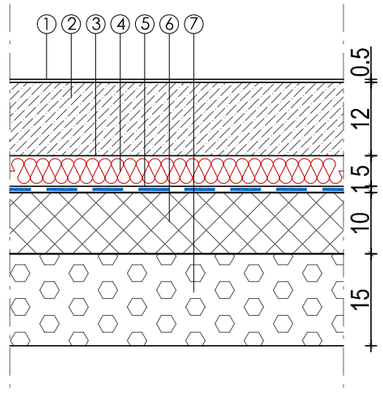

POD NA TLU PODRUMA **PNT2**

1.	microtopping	0,50 cm
2.	zaglađeni arm. cem. estrih	12,0 cm
3.	PE folija	
4.	ekspandirani polistiren ESP-150	5,0 cm
5.	hidroizolacijska membrana polimer-bitumenska traka u dva sloja (kao SikaBit P40G-0 PE GF)	0,8 cm
6.	postojeća AB ploča	10,0 cm
7.	kaldrma	15,0 cm

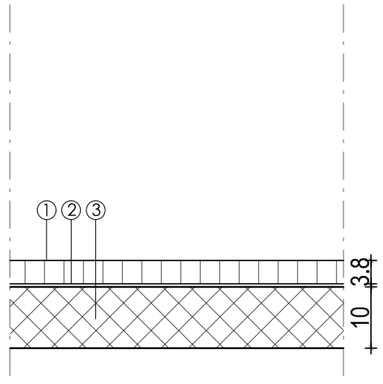

STAZA UZ ZGRADU **PNT3**

1.	betonski opločnici	3,80 cm
2.	ljepilo	
3.	betonska podloga	10,00 cm

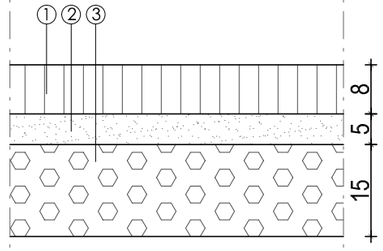

PRILAZ PODRUMU **PNT4**

1.	betonski opločnici - za vozila	8,00 cm
2.	pijesak	5,00 cm
3.	zbijena podloga	15,00 cm

NAPOMENA:
U slojevina poda u dijelu sanitarija postaviti hidroizolacijski premaz na estrih!

rechner
studio rechner d.o.o.

građevina:	**Rekonstrukcija poslovne građevine MONTELEKTRO -B** k.č. 860/2, k.o. Kastav
projekt:	Arhitektonski projekt Izvedbeni projekt
investitor:	**MONTELEKTRO d.o.o.** Kudeji 53, Kastav
zajednička oznaka:	**MTE-B**
projektant:	mr.sc.**Ira Rechner Šustar**, dipl.ing.arh.
broj projekta:	08-18-B-IZV
naziv:	**Slojevi elemenata pregrađivanja Međukatne konstrukcije i podovi na tlu**
datum:	11.2021. mjerilo: **1:10**
	list: **3.4**

KROV

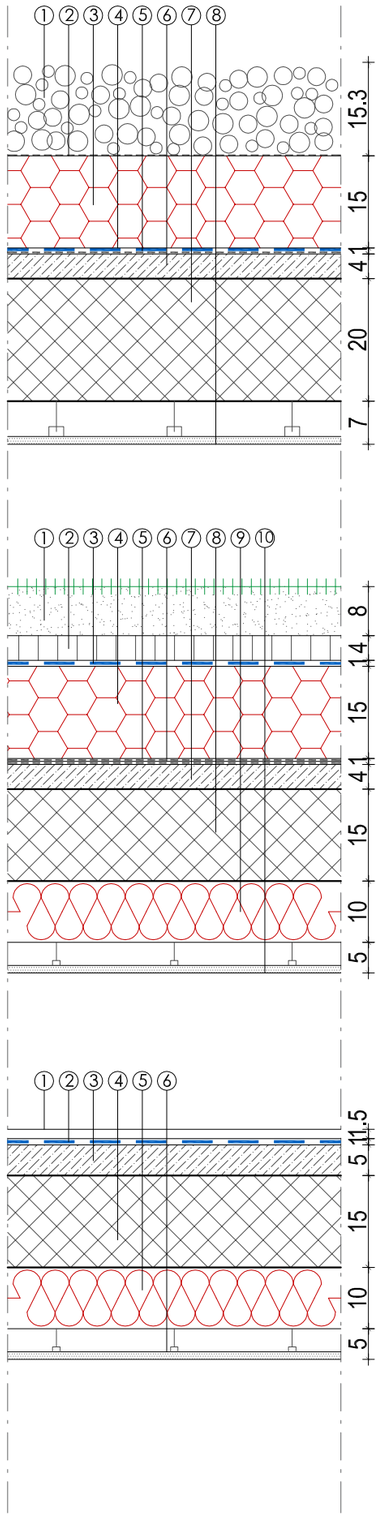

RAVNI KROV **RK1**

1.	šljunak	15,00 cm
2.	geotekstil 300 g/m2	0,20 cm
3.	toplinska izolacija za ravne obrnute krovove - ekstrudirani polistiren XPS	15,00 cm
4.	horizontalna izolacija na bazi FPO Sarnafil TG 66-15	0,15 cm
5.	geotekstil 300 g/m2	0,20 cm
6.	beton u padu	4,00 - 18,00 cm
7.	AB ploča	20,00 cm
8.	GK spušteni strop - visina ovjesa prema projektnoj dokumentaciji	

ZELENI KROV PODRUMA **RK2**

1.	zemlja s biljem	min 8,00 cm
2.	drenažni sloj kao SikaRoof Drainage Layer 20L2F	2,00 cm
3.	hidroizolacija za zelene krovove, Sarnafil TG 66-15	0,15 cm
4.	toplinska izolacija za ravne krovove	15,00 cm
5.	parna brana, SikaBit VB P30-0 ALU	0,30 cm
6.	geotekstil	
7.	beton u padu	4,00 - 8,00 cm
8.	AB ploča	15,00 cm
9.	mineralna vuna	10,00 cm
10.	GK spušteni strop - visina ovjesa prema projektoj dokumentaciji	

PROHODNA TERASA **RK3**

1.	ker. pločice u ljepilu	1,50 cm
2.	hidroizolacija, sustav Sikalastic 152	0,30 cm
3.	beton u padu	5,00 - 13,00 cm
4.	AB ploča	15,00 cm
5.	mineralna vuna	10,00 cm
6.	GK spušteni strop - visina ovjesa prema projektnoj dokumnetaciji	

rechner
studio rechner d.o.o.

građevina:	**Rekonstrukcija poslovne građevine MONTELEKTRO -B** k.č. 860/2, k.o. Kastav
projekt:	Arhitektonski projekt Izvedbeni projekt
investitor:	**MONTELEKTRO d.o.o.** Kudeji 53, Kastav
zajednička oznaka:	**MTE-B**
projektant:	mr.sc.**Ira Rechner Šustar**, dipl.ing.arh.
broj projekta:	08-18-B-IZV
naziv:	**Slojevi elemenata pregrađivanja**
datum:	11.2021. mjerilo: **1:10**
	list: **3.5**

Detalj zidnog slivnika

Sustav inverznog krova

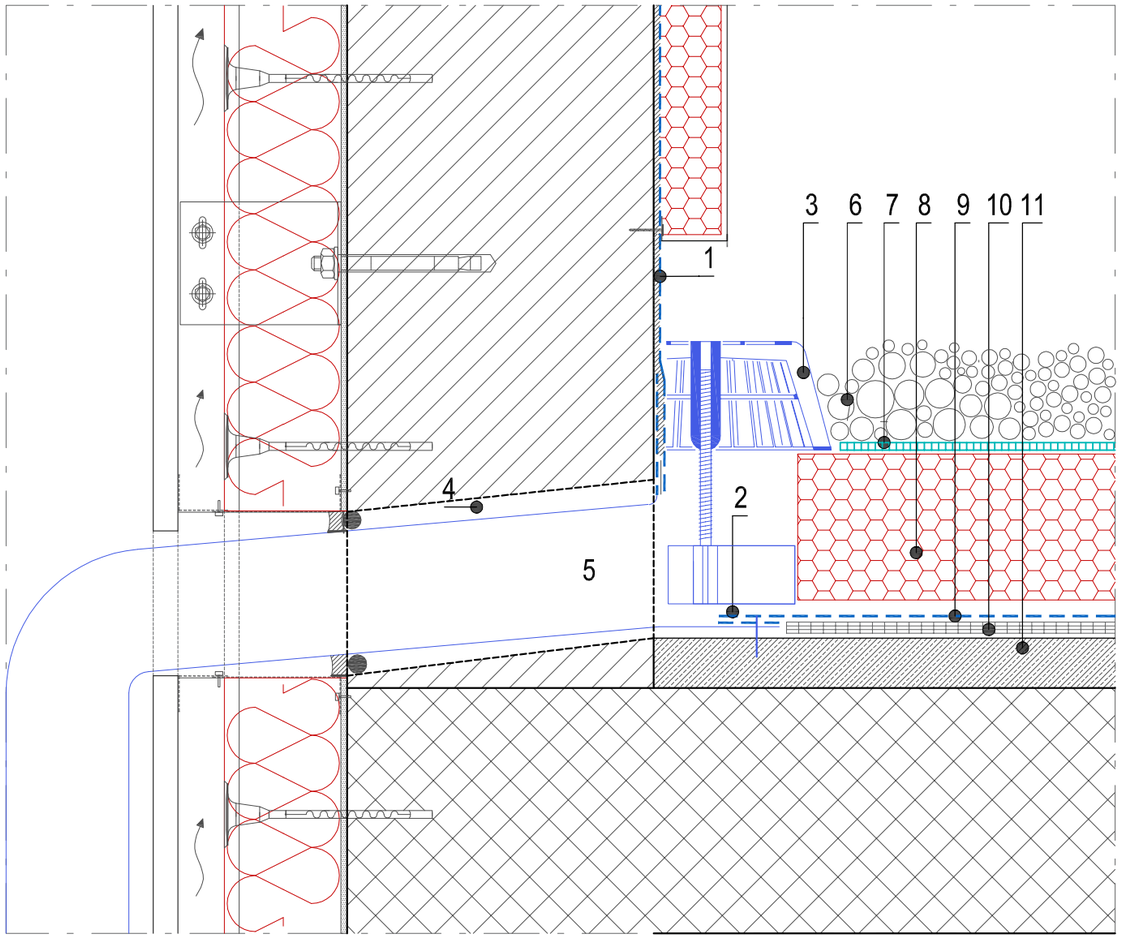

1 Hidroizolacija, Sarnafil TG 66-15, 0.15 cm, lijepljena
2 Var vrućim zrakom
3 Zaštitna košara, rezana
4 Sikasil®-N Plus brtvilo za FPO membrane sa Sika PE ispunom za fuge i temeljnim premazom
5 S-slivnik TPO bočni, gotovi element slivnika
6 Šljunak
7 Sika geotekstil 300, za sustav inverznog krova
8 Toplinska izolacija (odobrena od Sika-a), po specifikaciji
9 Hidroizolacija, Sarnafil TG 66-15, 0.15 cm
10 Sika geotekstil izravnavajući sloj
11 Beton za pad

Detalj krovnog nadozida

Sustav inverznog krova

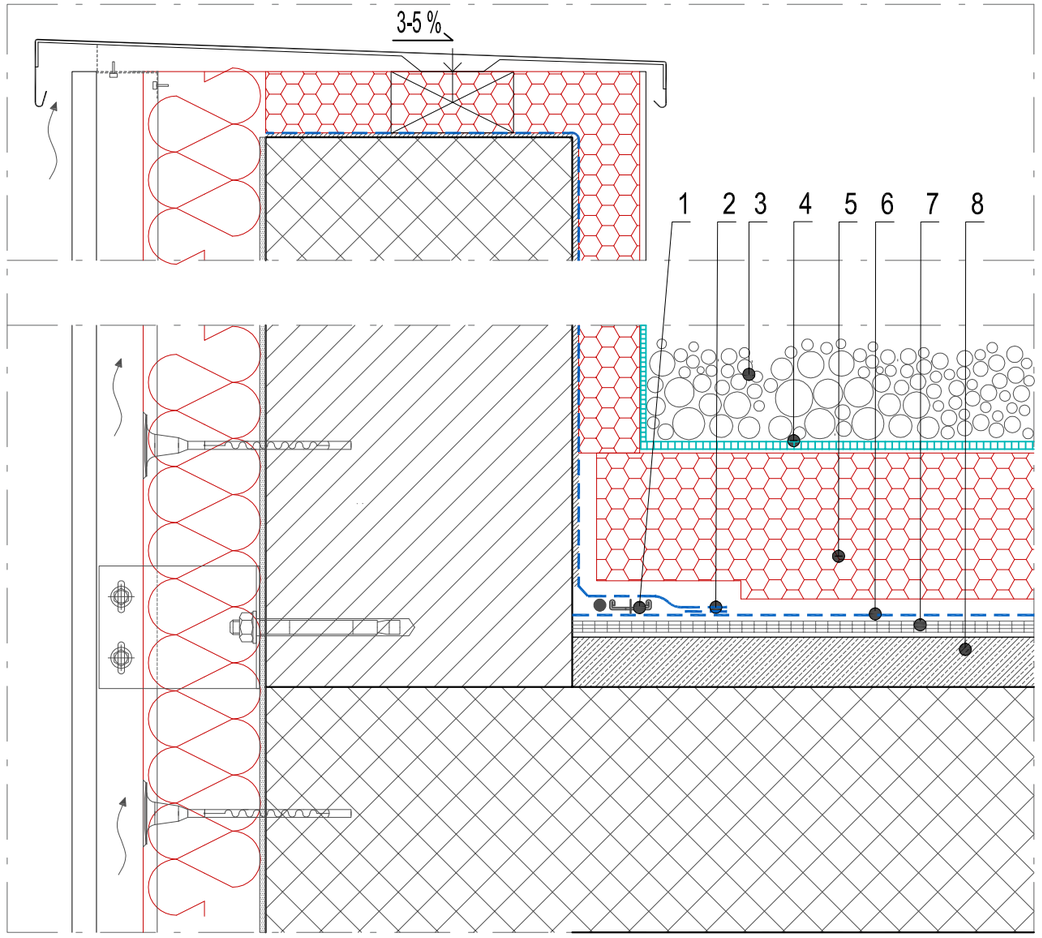

1 Sarnabar šipka sa sintetičkim užetom
2 Var vrućim zrakom
3 Šljunak
4 Sika geotekstil 200, za sustav inverznog krova
5 Toplinska izolacija (odobrena od Sika-a), po specifikaciji
6 Hidroizolacija Sarnafil TG 66-15, 0.15 cm
7 Sika geotekstil izravnavajući sloj
8 Beton za pad

rechner
studio rechner d.o.o.

građevina:	**Rekonstrukcija poslovne građevine MONTELEKTRO -B** k.č. 860/2, k.o. Kastav
projekt:	Arhitektonski projekt Izvedbeni projekt
investitor:	**MONTELEKTRO d.o.o.** Kudeji 53, Kastav
zajednička oznaka:	**MTE-B**
projektant:	mr.sc.**Ira Rechner Šustar**, dipl.ing.arh.
broj projekta:	08-18-B-IZV
naziv:	**Detalji**
datum:	11.2021. mjerilo: **1:5**
	list: **3.6**

Detalj krovnog nadozida

Sustav zelenog krova - iznad etaže podruma

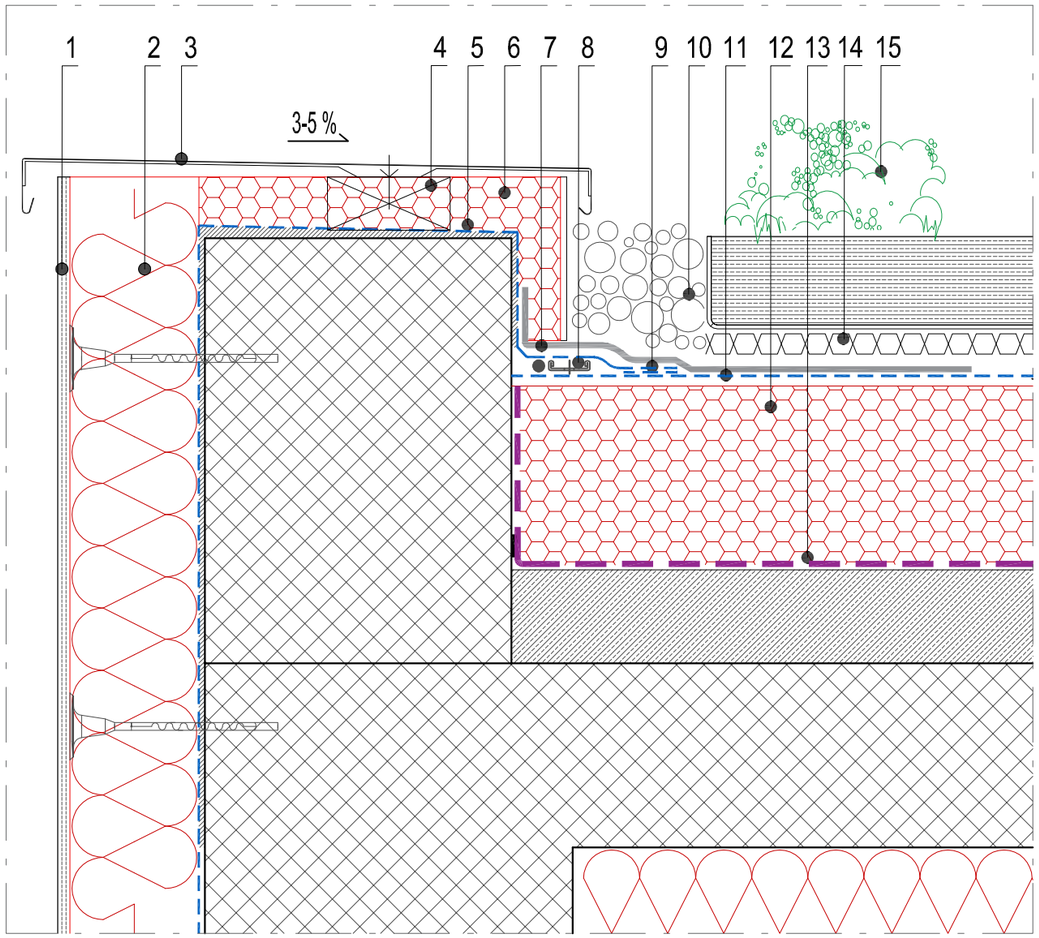

1 Etics fasadni sustav
2 Toplinska izolacija - mineralna vuna 10,0 cm
3 Metalna okapnica
4 Drvena podloška za prihvat okapnice
5 Hidroizolacija, Sarnafil TG 66-15, 0.15 cm, lijepljena
6 Toplinska izolacija
7 Sika zaštitni sloj (po potrebi)
8 Sarnabar šipka sa sintetičkim užetom
9 Var vrućim zrakom
10 Rubni sloj šljunka
11 Hidroizolacija, Sarnafil TG 66-15, 0.15 cm
12 Toplinska izolacija (odobrena od Sika-e), po specifikaciji
13 Parna brana, polimer-bitumenska sa AL slojem (kao SikaBit VB P30-0 ALU) (po specifikaciji)
14 Drenažni sloj (po specifikaciji)
15 Supstrat i biljke

Detalj spoja s okolnim terenom

Sustav ventiliranog pročelja

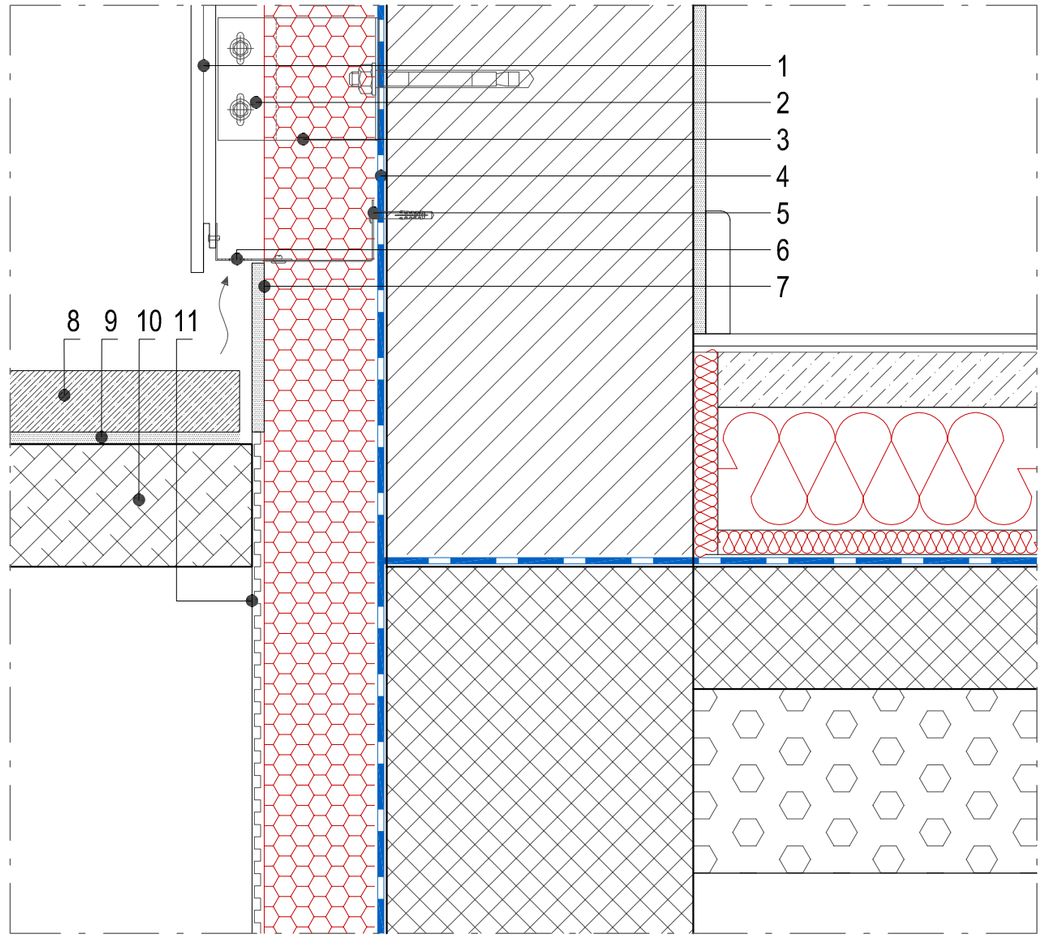

1 Fundermax fasadne ploče
2 Zračni sloj /podkonstrukcija ventiliranog pročelja
3 Toplinska izolacija 10,0 cm
4 Hidroizolacija, polimer-bitumenska traka u dva sloja (kao SikaBit P40G-0 PE GF)
5 Prihvat nosača mrežice
6 Mrežica protiv ulaska insekata u ventilirani sloj
7 Etics fasadni sustav
8 Betonski opločnici
9 Ljepilo
10 AB podloga
11 čepasta folija (zaštita toplinske izolacije

rechner
studio rechner d.o.o.

građevina:	**Rekonstrukcija poslovne građevine MONTELEKTRO -B** k.č. 860/2, k.o. Kastav
projekt:	Arhitektonski projekt Izvedbeni projekt
investitor:	**MONTELEKTRO d.o.o.** Kudeji 53, Kastav
zajednička oznaka:	**MTE-B**
projektant:	mr.sc.**Ira Rechner Šustar**, dipl.ing.arh.
broj projekta:	08-18-B-IZV
naziv:	**Detalji**
datum:	11.2021. mjerilo: **1:5** list: **3.7**

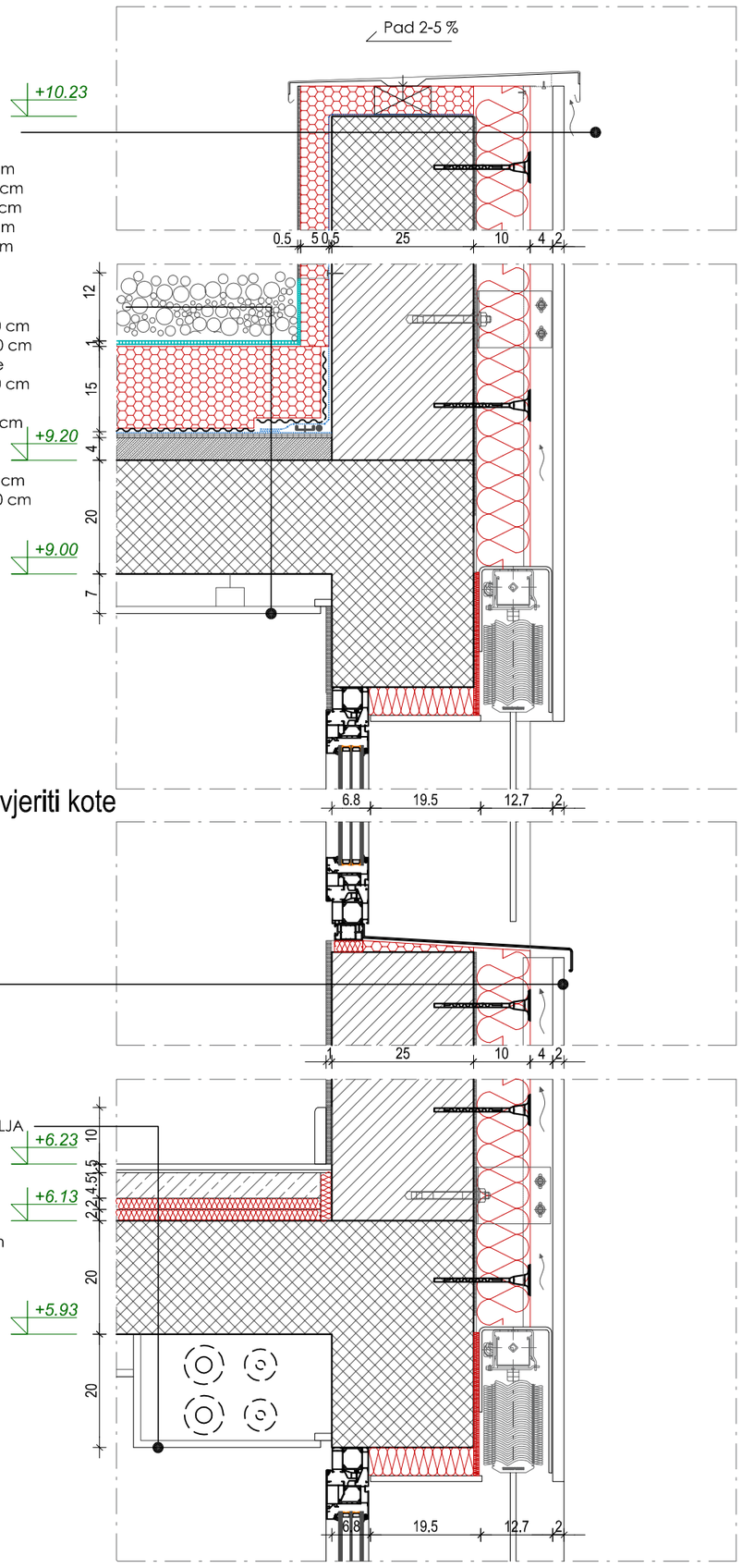

VZ3 - KROVNI NADOZID

1.	etics fasadni sustav	
2.	mineralna vuna	5,00 cm
3.	blok opeka/AB serklaž	25,00 cm
4.	mineralna vuna	10,00 cm
5.	zračni sloj/podkonstrukcija	4,00 cm
6.	komp. fas. ploče Fundermax	1,50 cm

RK1 - RAVNI KROV

1.	šljunak	12,00 cm
2.	geotekstil 300 g/m2	0,20 cm
3.	top. izolacija za ravne obrnute krovove ekstrudirani polistiren XPS	15,00 cm
4.	horizontalna izolacija na bazi FPO (kao Sarnafil TG 66-15) (membrana je slobodno položena)	0,15 cm
5.	geotekstil	
6.	beton u padu	4,00 - 18,00 cm
7.	AB ploča	20,00 cm
8.	GK spušteni strop - visina ovjesa prema projektnoj dokumentaciji	

VZ2 -VANJSKI ZID VENTILIRANO PROČELJE

1.	produžna žbuka	1,00 cm
2.	blok opeka/AB serklaž	25,00 cm
3.	mineralna vuna	10,00 cm
4.	zračni sloj/podkonstrukcija	4,00 cm
5.	komp. fas. ploče Fundermax	1,50 cm

MK2 - MEĐUKATNA KONSTRUKCIJA IZNAD PRIZEMLJA

1.	laminat/keramičke pločice	1,50 cm
2.	zaglađeni arm. cem. estrih	4,50 cm
3.	PE folija	
4.	ekspandirani polistiren ESP-150	2,00 cm
5.	ekspandirani polistiren ESP-T	2,00 cm
6.	AB ploča	20,00 cm
7.	GK spušteni strop - visina ovjesa prema projektnoj dokumentaciji	

MK3 - MEĐUKATNA KONSTRUKCIJA IZNAD PODRUMA

1.	laminat/keramičke pločice	1,50 cm
2.	zaglađeni arm. cem. estrih	4,50 cm
3.	PE folija	
4.	ekspandirani polistiren ESP-150	2,00 cm
5.	ekspandirani polistiren ESP-T	2,00 cm
6.	AB ploča	20,00 cm
7.	mineralna vuna	10,00 cm
8.	parna brana, Sarnavap 500E	0.016 cm
9.	GK spušteni strop - visina ovjesa prema projektnoj dokumentaciji	

PNT2 - POD NA TLU PODRUMA

1.	mikrocement/lijevani beton	0,50 cm
2.	zaglađeni arm. cem. estrih	12,0 cm
3.	PE folija	
4.	ekspandirani polistiren ESP-150	5,0 cm
5.	hidroizolacijska membrana, polimer-bitumenska traka u dva sloja (kao SikaBit P40G-0 PE GF)	0,8 cm
6.	postojeća AB ploča	10,0 cm
7.	kaldrma	15,0 cm

RK3 - PROHODNA TERASA

1.	ker. pločice u ljepilu	1,50 cm
2.	hidroizolacija, polimer-cement (kao Sikalastic 152) armiran sa mrežicom od staklenih vlakana (kao Sika Thermocoat Mesh 160	0,30 cm
3.	beton u padu, C20	5,00 - 13,00 cm
4.	AB ploča	15,00 cm
5.	mineralna vuna	10,00 cm
6.	GK spušteni strop - visina ovjesa prema projektnoj dokumnetaciji	

NADOZID PROHODNE TERASE

1.	ETICS fasadni sustav	1,50 cm
2.	toplinska izolacija	3,00 cm
3.	hidroizolacija, polimer-cement (kao Sikalastic 152) armiran sa mrežicom od staklenih vlakana (kao Sika Thermocoat Mesh 160	0,30 cm
4.	AB nadozid	25,00 cm
5.	toplinska izolacija	10,00 cm
6.	čepastav folija / ETIC fasadni sustav	

VZ0 - ZID PODRUM

1.	produžna žbuka	1,0 cm
2.	blok opeka/AB serklaž	30,0 cm
3.	hidroizolacija, polimer-bitumenska traka u dva sloja (kao SikaBit P40G-0 PE GF)	0,8 cm
4.	toplinska izolacija	10,00 cm
5.	čepasta folija	2,00 cm

rechner
studio rechner d.o.o.

građevina:	**Rekonstrukcija poslovne građevine MONTELEKTRO -B** k.č. 860/2, k.o. Kastav
projekt:	Arhitektonski projekt Izvedbeni projekt
investitor:	**MONTELEKTRO d.o.o.** Kudeji 53, Kastav
zajednička oznaka:	**MTE-B**
projektant:	mr.sc.**Ira Rechner Šustar**, dipl.ing.arh.
broj projekta:	08-18-B-IZV
naziv:	**Presjek kroz pročelje jugozapad**
datum:	11.2021. mjerilo: **1:10**
	list: **3.8**

SHEMA OPREME TIPSKIH SANITARIJA - prizemlje i 1. kat
*oprema po prijedlogu ili jednakovrijedna

SPECIFIKACIJA PODNIH i ZIDNIH OBLOGA

PODNA: Keramika DEL CONCA, STELVIO, R10 grigio 40*80 cm

ZIDNA:
- Keramika VOGUE - INTERNI, plava RAL 220 80 10 - 10*20 cm vertikalno slaganje do h = 140 cm
- Keramika VOGUE - INTERNI, zelena RAL 160 80 10 - 10*20 cm vertikalno slaganje do h = 140 cm
- Vlagootporna iverica d=28mm Conty - Falco, boja po izboru projektanta

RAL 220 80 10

RAL 160 80 10

TLOCRT

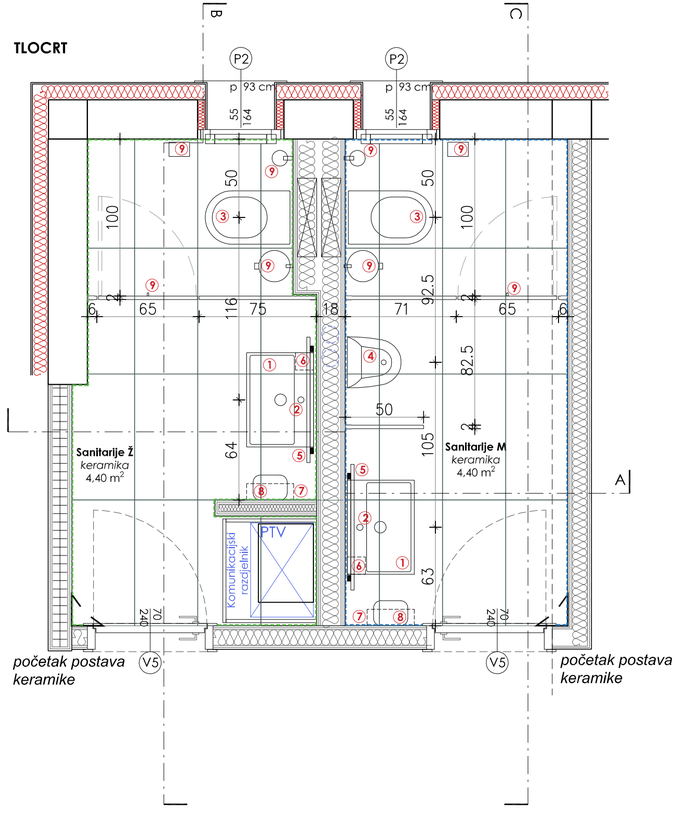

PRESJEK A

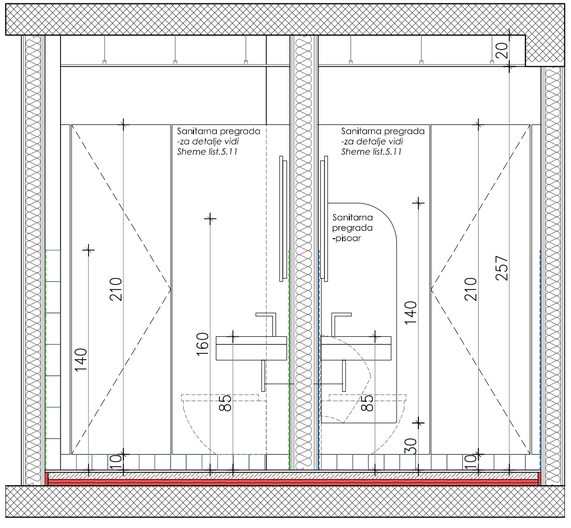

PRESJEK B

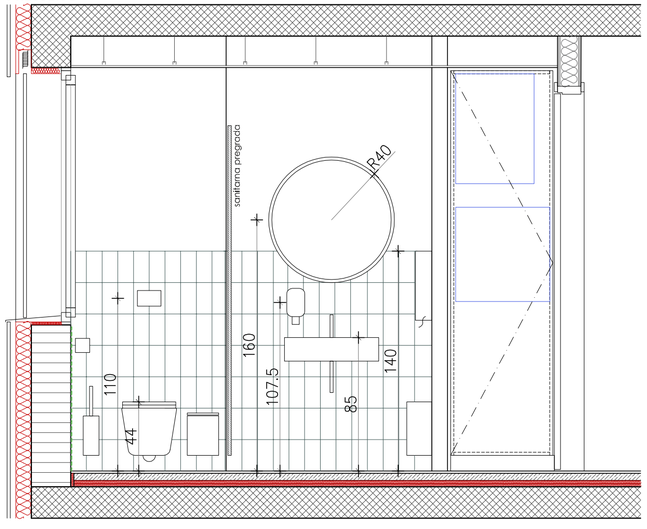

Specifikacija sanitarne opreme

SPECIFIKACIJA KUPAONSKE OPREME				
No	Oprema	Naziv proizvoda	Dimenzije	Uzorak
1.	**Umivaonik**	Concepto Feel 60 - umivaonik od sanitarnog porculana, montaža na zid	Dužina: 600 mm Širina: 410 mm Visina: 150 mm	The image cannot be displayed. Your
2.	**Miješalica za umivaonik s regulacijom temperature**	Voxort Tea - crna		
3.	**WC**	Roca Gap Rimless - viseća toaletna školjka sa odgovarajućom daskom	Dužina: 350 mm Širina: 540 mm Visina: 400 mm	
4.	**Pisoar**	Roca Chic - pisoar od sanitarnog porculana sa stražnjim dovodom vode i senzorom za ispiranje	Dužina: 330 mm Širina: 240 mm Visina: 558 mm	
5.	**Ogledalo**	U Alu profilu	promjer 80 cm	
6.	**Dozator za sapun u pjeni**	Tork - crni	21*11*11cm	
7.	**Dozator listića za ruke**	Tork - crni	44*30*10 cm	
8.	**Kanta za otpatke zidna**	Tork - crni	34*19*16 cm	
9.	**Sanitarna galanterija** -zidna četka -držač WC papira -držač higenskih vrećica -zidna kanta za otpatke -kukice	GEDY Edera *konačni odabir na potvrdu projektanta	*količina i dimenzije prema nacrtu	

Detalj ugradnje ogledala

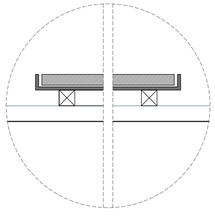

PRESJEK C

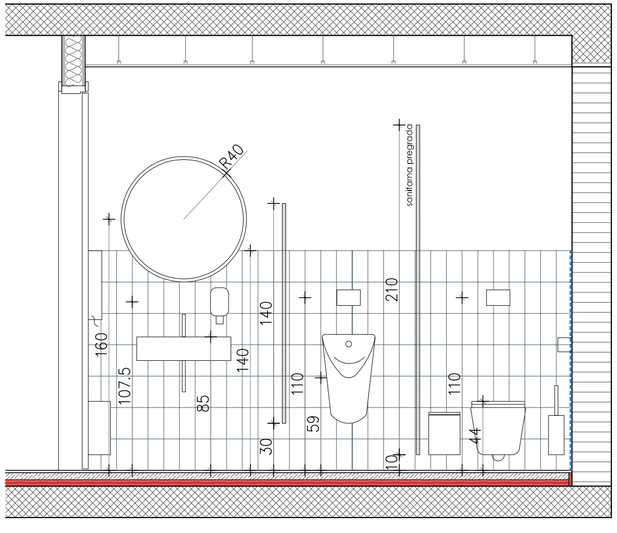

NAPOMENA
Sve dimenzije provjeriti na licu mjesta. Radioničke nacrte dostaviti gl. projektantu na potvrdu.

rechner
studio rechner d.o.o.

građevina:	**Rekonstrukcija poslovne građevine MONTELEKTRO -B** k.č. 860/2, k.o. Kastav
projekt:	Arhitektonski projekt Izvedbeni projekt
investitor:	**MONTELEKTRO d.o.o.** Kudeji 53, Kastav
zajednička oznaka:	**MTE-B**
projektant:	mr.sc. **Ira Rechner Šustar**, dipl.ing.arh.
broj projekta:	08-18-B-IZV
naziv:	**Shema opreme sanitarija prizemlja i 1. kata**
datum:	11.2021. mjerilo: **1:25**
	list: **4.1.**

SHEMA OPREME SANITARIJA - podrum
*oprema po prijedlogu ili jednakovrijedna

SPECIFIKACIJA PODNIH i ZIDNIH OBLOGA

PODNA: Microtopping, nastavak podne obloge garaže, boja i granulacija po izboru projektanta

ZIDNA: Keramika VOGUE - INTERNI, plava RAL 220 80 10 - 10*20 cm vertikalno slaganje do h = 140 cm

RAL 220 80 10

PTV-provjeriti dimenzije/smještaj!
Prijedlog: Ariston 6 l - 30*25*h=30 cm!

TLOCRT

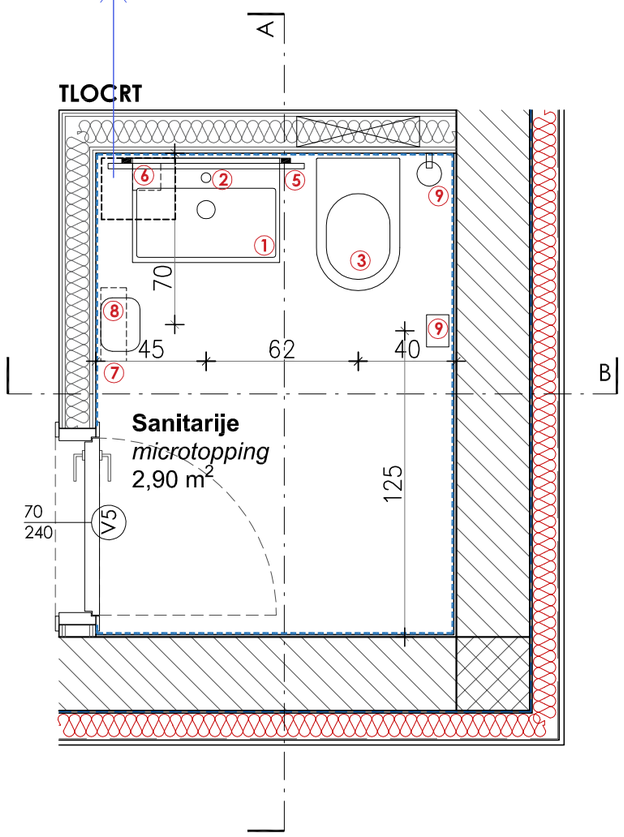

PRESJEK A

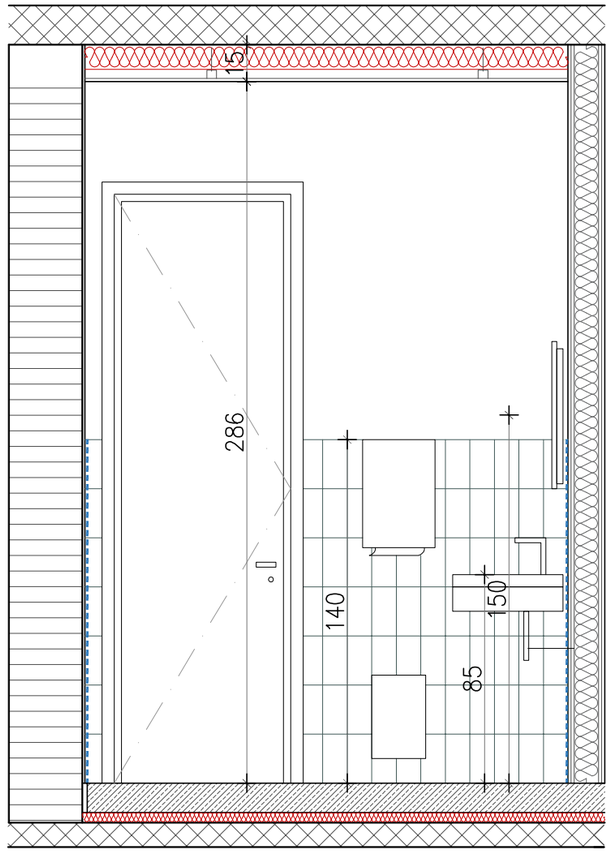

PRESJEK B

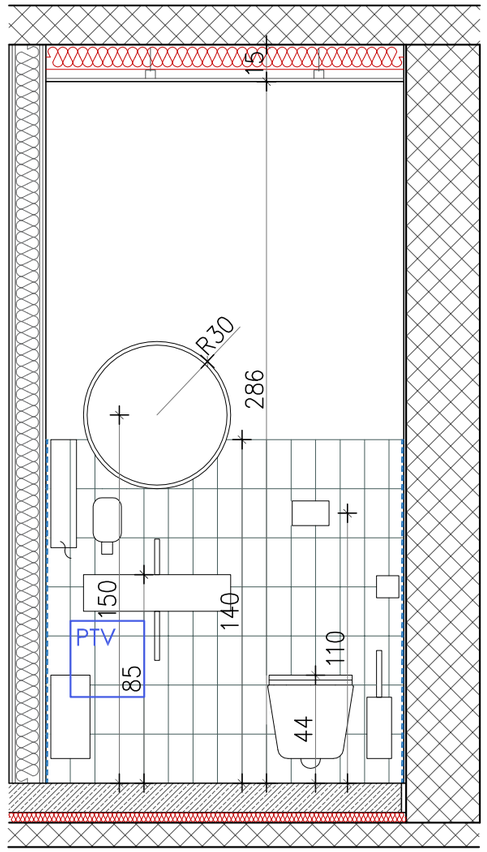

Specifikacija sanitarne opreme

SPECIFIKACIJA KUPAONSKE OPREME

No	Oprema	Naziv proizvoda	Dimenzije	Uzorak
1.	**Umivaonik**	Concepto Feel 60 - umivaonik od sanitarnog porculana, montaža na zid	Dužina: 600 mm Širina: 410 mm Visina: 150 mm	The image cannot be displayed. Your
2.	**Miješalica za umivaonik s regulacijom temperature**	Voxort Tea - crna		
3.	**WC**	Roca Gap Rimless - viseća toaletna školjka sa odgovarajućom daskom	Dužina: 350 mm Širina: 540 mm Visina: 400 mm	
4.	**Pisoar**	Roca Chic - pisoar od sanitarnog porculana sa stražnjim dovodom vode i senzorom za ispiranje	Dužina: 330 mm Širina: 240 mm Visina: 558 mm	
5.	**Ogledalo**	U Alu profilu	Ø30 cm	
6.	**Dozator za sapun u pjeni**	Tork - crni	21*11*11cm	
7.	**Dozator listića za ruke**	Tork - crni	44*30*10 cm	
8.	**Kanta za otpatke zidna**	Tork - crni	34*19*16 cm	
9.	**Sanitarna galanterija** -zidna četka -držač WC papira -držač higenskih vrećica -zidna kanta za otpatke -kukice	GEDY Edera *konačni odabir na potvrdu projektanta	*količina i dimenzije prema nacrtu	

NAPOMENA
Sve dimenzije provjeriti na licu mjesta. Radioničke nacrte dostaviti gl. projektantu na potvrdu.

rechner
studio rechner d.o.o.

građevina:	**Rekonstrukcija poslovne građevine MONTELEKTRO -B** k.č. 860/2, k.o. Kastav
projekt:	Arhitektonski projekt Izvedbeni projekt
investitor:	**MONTELEKTRO d.o.o.** Kudeji 53, Kastav
zajednička oznaka:	**MTE-B**
projektant:	mr.sc.**Ira Rechner Šustar**, dipl.ing.arh.
broj projekta:	08-18-B-IZV
naziv:	**Shema opreme sanitarija podruma**
datum:	11.2021. mjerilo: **1:25** list: **4.2**

VANJSKA BRAVARIJA
TROKRILNI VANJSKI PROZOR

P1

SHEME: **P1** ZIDARSKI OTVOR: 300x164 KOM: 15

OPIS STAVKE
Izrada, dostava i montaža alu. stijene koja se sastoji od jednog srednjeg fiksnog polja i dva bočna zaokretno otklopna prozora, tip kao Schüco AWS 65, izrađenih od profila sa prekinutim termičkim mostom. Sastavni dio stijene je i vanjska alu. klupica debljine 2mm u boji stolarije, dimenzija ovisi o pozicioniranju stijene i debljini vanjske izolacije. Kao zaštita od sunca koristi se vanjska žaluzina, tip kao Warema E 80 A2S na motorni pogon, sa tipkalom smještenim na visini pogodnoj za rukovanje. Dimenzija raster i način otvaranja vidljiv je iz sheme.

OKOV
Skriveni panti, zaokretno otklopni mehanizam i ručka sa unutarnje strane.

OSTAKLJENJE
Trostruko IZO staklo: 6mm+14mm Argon+ 4mm+14mm Argon+ 6mm.
Debljina i sigurnost ovise o statičkom izračunu
Karakteristike : Ug≤0,6 W/m2K, 2low-e

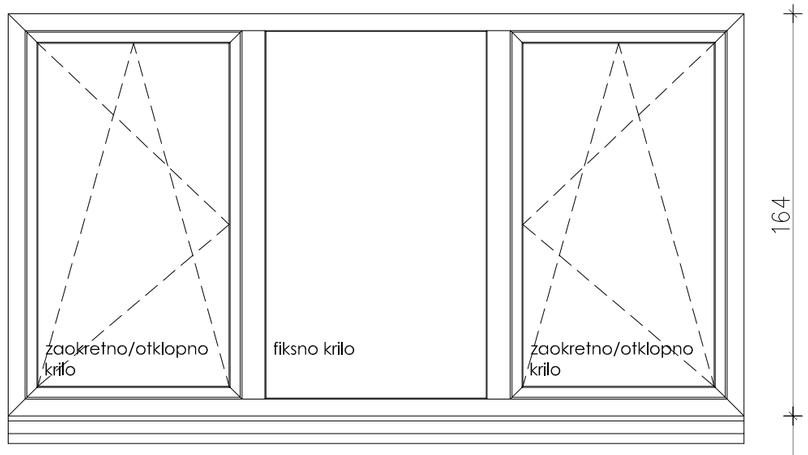

POGLED

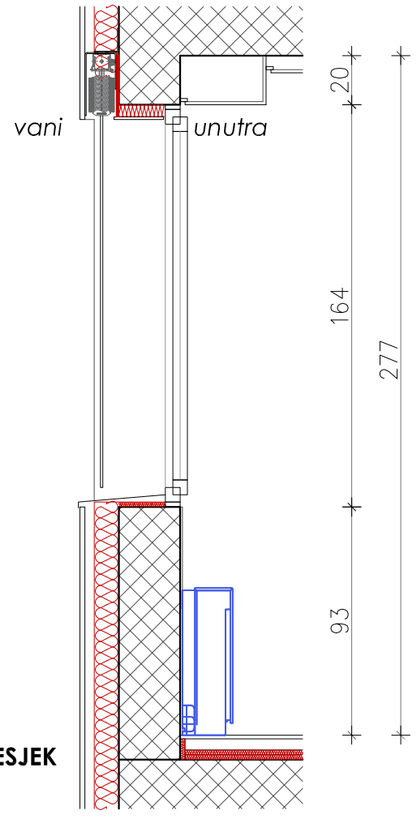

PRESJEK

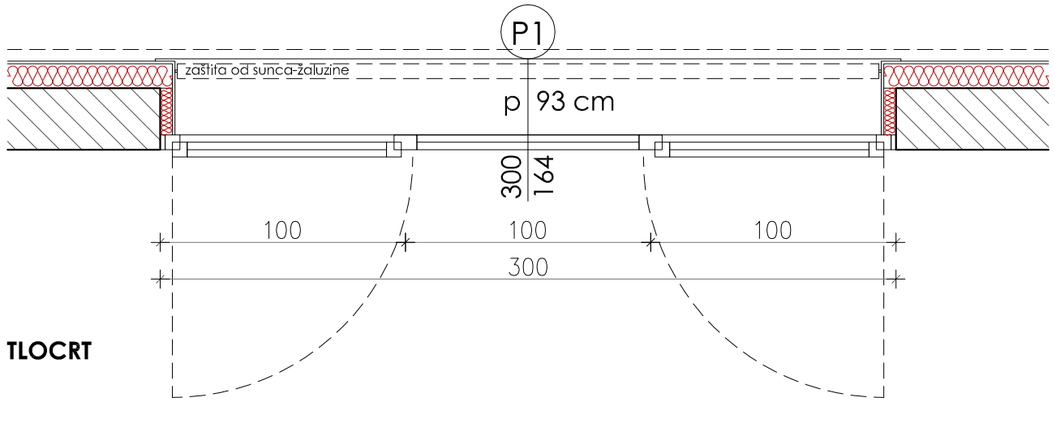

TLOCRT

NAPOMENA
Sve dimenzije provjeriti na licu mjesta. Radioničke nacrte dostaviti gl. projektantu na potvrdu.

rechner
studio rechner d.o.o.

građevina:	**Rekonstrukcija poslovne građevine MONTELEKTRO -B** k.č. 860/2, k.o. Kastav
projekt:	Arhitektonski projekt Izvedbeni projekt
investitor:	**MONTELEKTRO d.o.o.** Kudeji 53, Kastav
zajednička oznaka:	**MTE-B**
projektant:	mr.sc.**Ira Rechner Šustar**, dipl.ing.arh.
broj projekta:	08-18-B-IZV
naziv:	**Shema bravarije** **POZ P1**
datum:	11.2021. mjerilo: **1:25**
	list: **5.1**

VANJSKA BRAVARIJA
JEDNOKRILNI VANJSKI PROZOR

P2

SHEME: **P2** ZIDARSKI OTVOR: 55x164 KOM: 4

OPIS STAVKE

Izrada, dostava i montaža alu. jednokrilnog zaokretno otklopnog prozora WC-a, tip kao Schüco AWS 65, izrađenih od profila sa prekinutim termičkim mostom. Sastavni dio prozora je i vanjska alu. klupica debljine 2mm u boji stolarije, dimenzija ovisi o pozicioniranju stijene i debljini vanjske izolacije. Dimenzija raster i način otvaranja vidljiv je iz sheme.

OKOV

Skriveni panti, zaokretno otklopni mehanizam i ručka sa unutarnje strane. Uključeni svi priključci sa podom, stropom, kutevima.

OSTAKLJENJE

Trostruko IZO staklo: 6mm+14mm Argon+ 4mm+14mm Argon+ 6mm SATINATO.
Debljina i sigurnost ovise o statičkom izračunu.
Karakteristike : Ug≤0,6 W/m2K, 2low-e

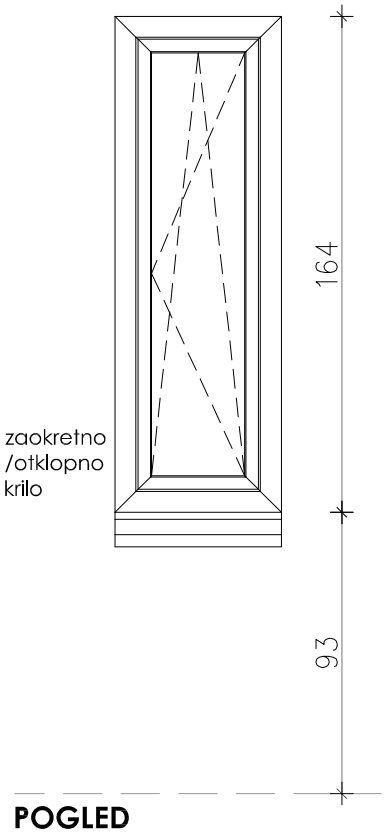

POGLED

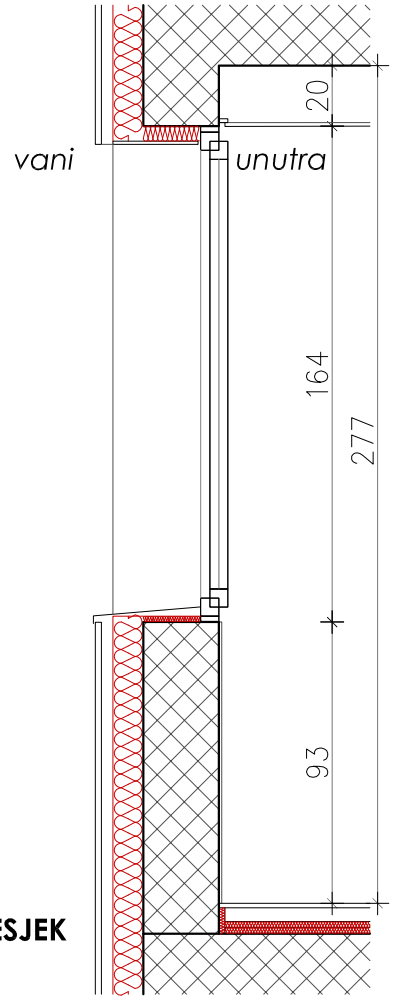

PRESJEK

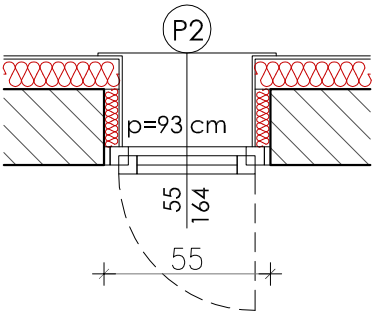

TLOCRT

NAPOMENA
Sve dimenizije provjeriti na licu mjesta. Radioničke nacrte dostaviti gl. projektantu na potvrdu.

rechner
studio rechner d.o.o.

građevina:	**Rekonstrukcija poslovne građevine MONTELEKTRO -B** k.č. 860/2, k.o. Kastav
projekt:	Arhitektonski projekt Izvedbeni projekt
investitor:	**MONTELEKTRO d.o.o.** Kudeji 53, Kastav
zajednička oznaka:	**MTE-B**
projektant:	mr.sc.**Ira Rechner Šustar**, dipl.ing.arh.
broj projekta:	08-18-B-IZV
naziv:	**Shema bravarije** **POZ P2**
datum:	11.2021. mjerilo: **1:25**
	list: **5.2**

VANJSKA PROTUPOŽARNA BRAVARIJA
DVOKRILNI VANJSKI PROZOR S KONTROLNIM SETOM ZA ODIMLJAVANJE

P3

SHEME: **P3** ZIDARSKI OTVOR: 240x164 KOM: 1

OPIS STAVKE
Izrada, dostava i montaža alu. stijene koja se sastoji od jednog zaokretnog RWA prozora prema normi EN 12101-2 za odvod dima i topline spojenog na sustav vatrodojave i jednog zaokretno otklopnog jednokrilnog prozora, tip kao Schüco AWS 65, izrađenih od profila sa prekinutim termičkim mostom. Sastavni dio stijene je i vanjska alu. klupica debljine 2mm u boji stolarije, dimenzija ovisi o pozicioniranju stijene i debljini vanjske izolacije. Dimenzija raster i način otvaranja vidljiv je iz sheme.

OKOV
Skriveni panti, zaokretno otklopni mehanizam i ručka sa unutarnje strane.
Okov odimljavanje: RWA motor za odimljavanje spojen na sustav vatrodojave sa ručnim tipkalom smještenim na visini pogodnoj za rukovanje. Uključeni svi priključci sa podom, stropom, kutevima.

OSTAKLJENJE
Trostruko IZO staklo: 6mm+14mm Argon+ 4mm+14mm Argon+ 6mm. Debljina i sigurnost ovise o statičkom izračunu.
Karakteristike : Ug≤0,6 W/m2K, 2low-e

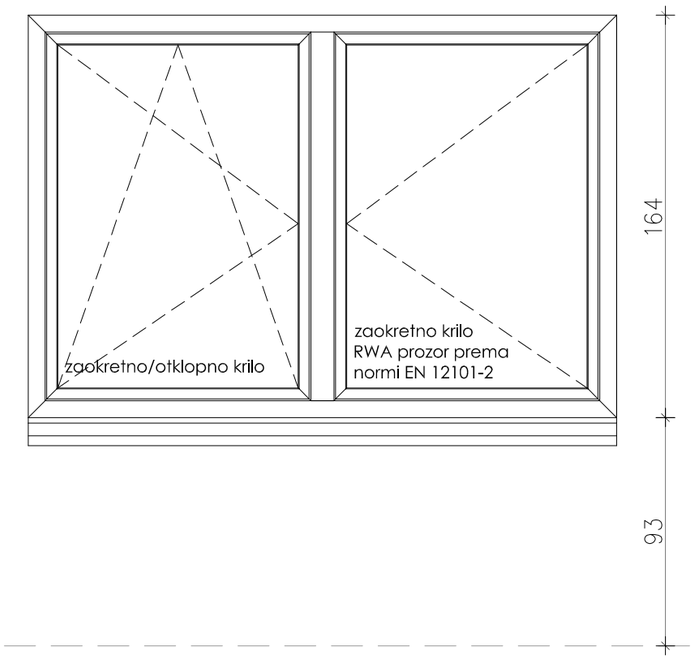

POGLED

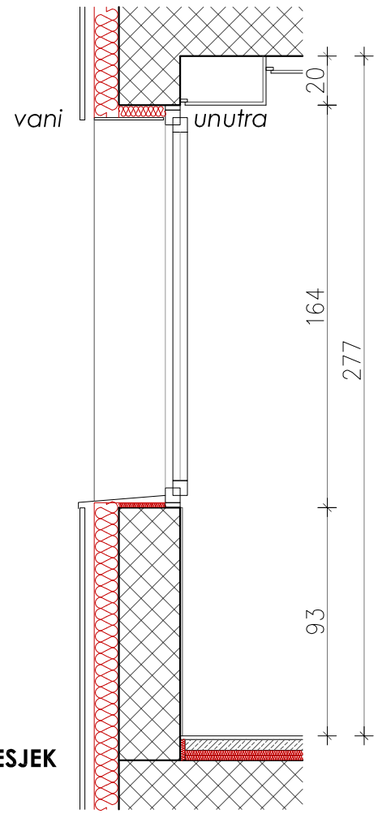

PRESJEK

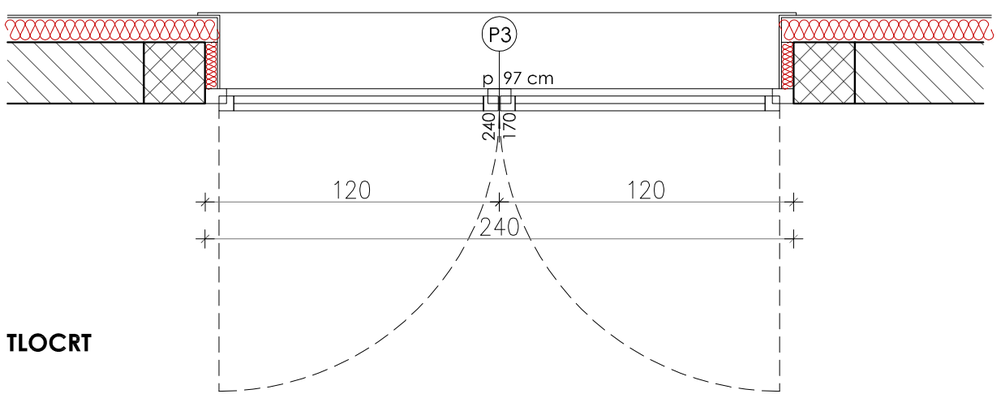

TLOCRT

NAPOMENA
Sve dimenzije provjeriti na licu mjesta. Radioničke nacrte dostaviti gl. projektantu na potvrdu.

rechner
studio rechner d.o.o.

građevina:	**Rekonstrukcija poslovne građevine MONTELEKTRO -B** k.č. 860/2, k.o. Kastav
projekt:	Arhitektonski projekt Izvedbeni projekt
investitor:	**MONTELEKTRO d.o.o.** Kudeji 53, Kastav
zajednička oznaka:	**MTE-B**
projektant:	mr.sc.**Ira Rechner Šustar**, dipl.ing.arh.
broj projekta:	08-18-B-IZV
naziv:	**Shema bravarije POZ P3**
datum:	11.2021. mjerilo: **1:25**
	list: **5.3**

VANJSKA PROTUPOŽARNA BRAVARIJA
DVOKRILNA ZAOKRETNA OSTAKLJENA EVAKUACIJSKA VRATA

V1

SHEME: **V1** SVIJETLI OTVOR: 210x243 ZIDARSKI OTVOR: 240x277 KOM: 1

OPIS STAVKE

Izrada, dostava i montaža alu. dvokrilnih ostakljenih ulaznih vrata, tip kao Schüco AWS 65, izrađenih od profila sa prekinutim termičkim mostom, s evakuacijskom bravom prema normi EN179 (funkcija B). Sastoje se od dva zaokretna krila jednakih dimenzija cca 2*110 cm, sa dva bočna puna panela širine 10 cm. Vrata su visine 243 cm, dok će se dodatak u visine 34 cm izvesti iz punog alu panela. Uključeni svi aluminijski opšavi, priključak s podom, stropom, kutevi. Vrata se ugrađuju između zidova od opeke debljine 25 cm.

Način otvaranja uskladiti s izvedbenim projektom.

OKOV

Okov za vrata: rolo panti, panik brava u skladu s EN 179, cilindar, kvaka s unutrašnje strane, vertikalni kvadratni rukohvat (3+3cm) sa vanjske strane na obja krila i hidraulični samozatvarač. Vrata opremiti uređajem za fiksiranje u stalno otvorenom položaju. Uključeni svi prilključci sa podom, stropom, kutevima.

OSTAKLJENJE

Dvostruko IZO staklo: 8mmESG+16mm + 44.2mmVS>G. Debljina i sigurnost ovise o statičkom izračunu.
Karakteristike : Ug≤1,1 W/m2K, low-e

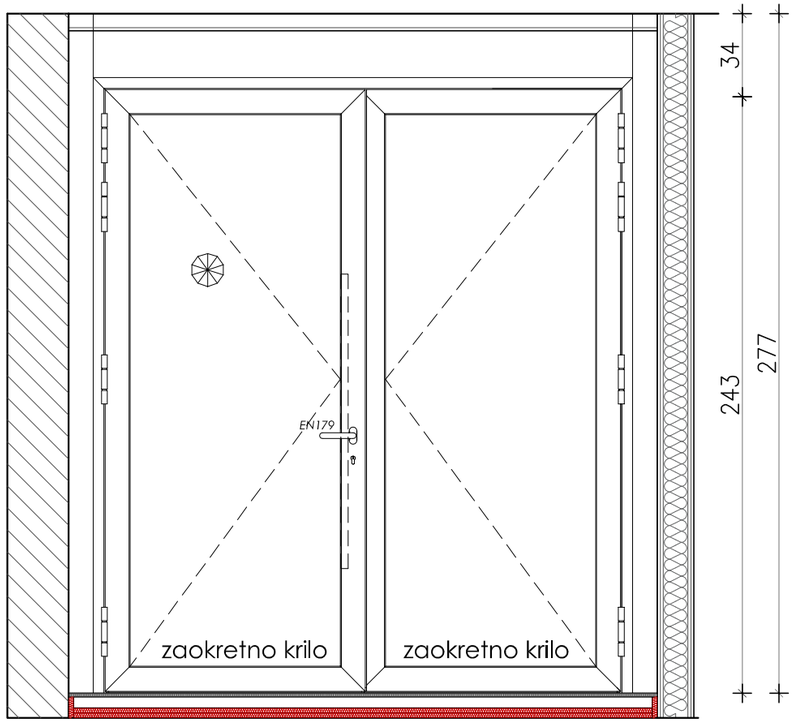

POGLED

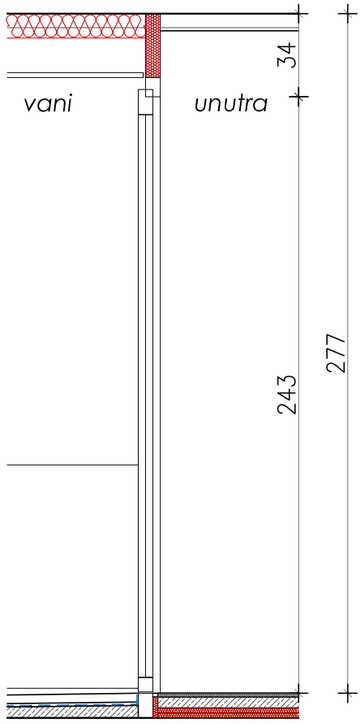

PRESJEK

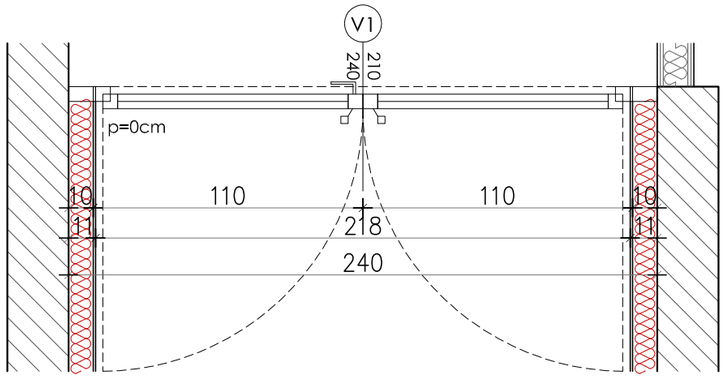

TLOCRT

NAPOMENA
Sve dimenizije provjeriti na licu mjesta. Radioničke nacrte dostaviti gl. projektantu na potvrdu.

rechner
studio rechner d.o.o.

građevina:	**Rekonstrukcija poslovne građevine MONTELEKTRO -B** k.č. 860/2, k.o. Kastav
projekt:	Arhitektonski projekt Izvedbeni projekt
investitor:	**MONTELEKTRO d.o.o.** Kudeji 53, Kastav
zajednička oznaka:	**MTE-B**
projektant:	mr.sc.**Ira Rechner Šustar**, dipl.ing.arh.
broj projekta:	08-18-B-IZV
naziv:	**Shema bravarije POZ V1**
datum:	11.2021. mjerilo: **1:25**
	list: **5.4**

UNUTRAŠNJA BRAVARIJA
DVOKRILNA ZAOKRETNA OSTAKLJENA EVAKUACIJSKA VRATA

V1*

SHEME: **V1*** ZIDARSKI OTVOR: 240x277 KOM: 1

OPIS STAVKE

Izrada, dostava i montaža alu. unutrašnjih dvokrilnih zaokretnih ostakljenih evakuacijskih krila prema normi EN179 (funkcija B) iz hladnih alu profila. Sastoji se od dva zaokretna krila jednakih dimenzija cca 2*110 cm, sa dva bočna puna panela širine 10 cm. Vrata su visine 240 cm, dok će se dodatak u visine 37 cm izvesti iz punog alu panela. Uključeni svi aluminijski opšavi, priključak s podom, stropom, kutevi. Vrata se ugrađuju između zida od opeke debljine 25 cm i GK protupožarnog zida debljine 15 cm. Način otvaranja uskladiti s izvedbenim projektom.

OKOV

Rolo panti, panik brava u skladu s EN 179, cilindar, kvaka s unutrašnje strane, kvaka sa vanjske strane i hidraulični samozatvarač. Vrata opremiti uređajem za fiksiranje u stalno otvorenom položaju. Uključeni svi prilključci sa podom, stropom, kutevima. Odabir kvake usuglasiti s glavnim projektantom.

OSTAKLJENJE

Jednostruko kaljeno sigurnosno staklo.

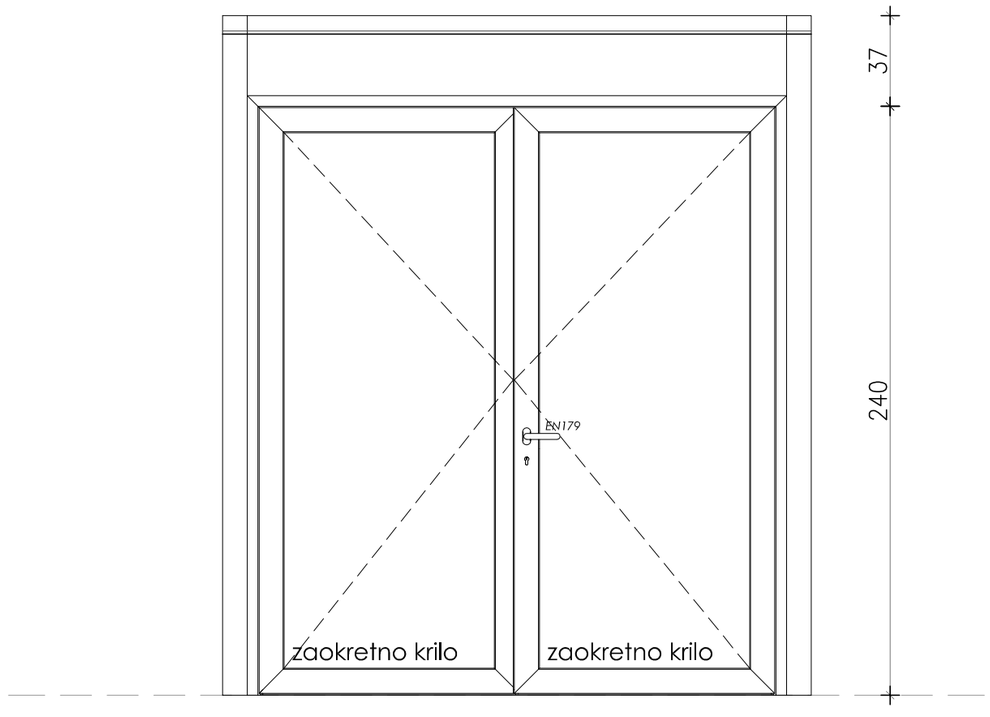

POGLED

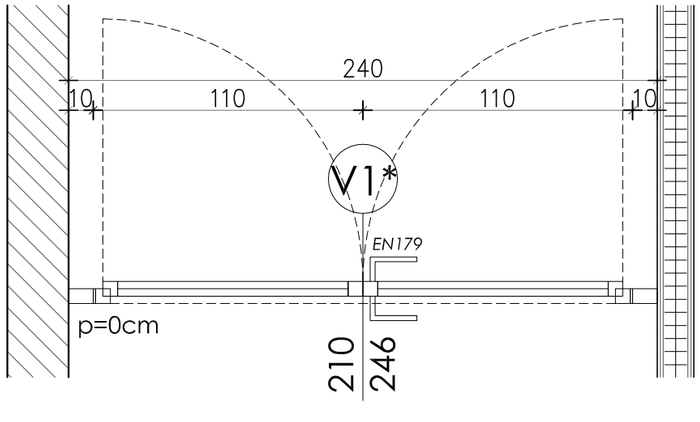

TLOCRT

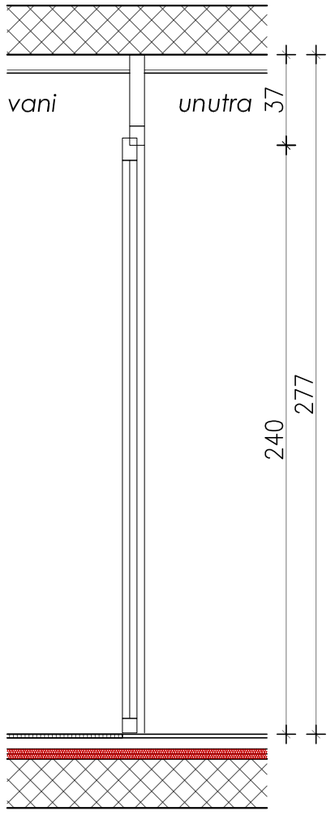

PRESJEK



Primjer kvake

NAPOMENA
Sve dimenizije provjeriti na licu mjesta. Radioničke nacrte dostaviti gl. projektantu na potvrdu.

rechner
studio rechner d.o.o.

građevina:	**Rekonstrukcija poslovne građevine MONTELEKTRO -B** k.č. 860/2, k.o. Kastav
projekt:	Arhitektonski projekt Izvedbeni projekt
investitor:	**MONTELEKTRO d.o.o.** Kudeji 53, Kastav
zajednička oznaka:	**MTE-B**
projektant:	mr.sc.**Ira Rechner Šustar**, dipl.ing.arh.
broj projekta:	08-18-B-IZV
naziv:	**Shema bravarije POZ V1***
datum:	11.2021. mjerilo: **1:25**
	list: **5.5**

VANJSKA BRAVARIJA
TROKRILNA ZAOKRETNO OTKLOPNA OSTAKLJENA BALKONSKA STIJENA

V2

SHEME: **V2** ZIDARSKI OTVOR: 300x254 KOM: 1

OPIS STAVKE
Izrada, dostava i montaža aluminijske balkonske stijene koja se sastoji od dva fiksna polja i jednih bočnih zaokretno otklopnih balkonskih vrata, tip kao Schüco AWS 65, izrađenih od profila sa prekinutim termičkim mostom. Kao zaštita od sunca koristi se vanjska žaluzina, tip kao Warema E 80 A2S na motorni pogon sa tipkalom smještenim na visini pogodnoj za rukovanje. Dimenzija raster i način otvaranja vidljiv je iz sheme.

OKOV
Skriveni panti, zaokretno otklopni mehanizam i ručka sa unutarnje strane. Uključeni svi prilključci sa podom, stropom, kutevima.

OSTAKLJENJE
Trostruko IZO staklo: 6mm+14mm Argon+ 4mm+14mm Argon+ 6mm
Debljina i sigurnost ovise o statičkom izračunu
Karakteristike : Ug≤0,6 W/m2K, 2low-e

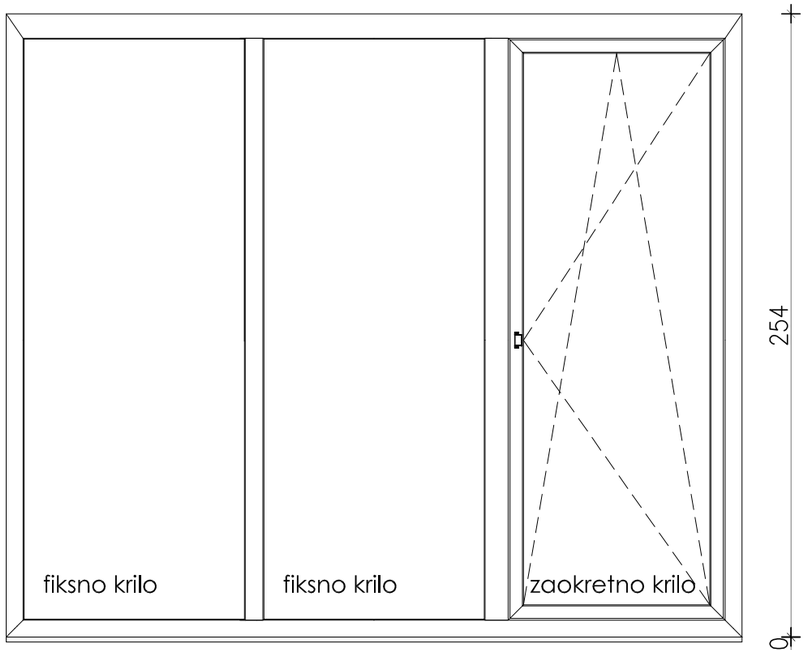

POGLED

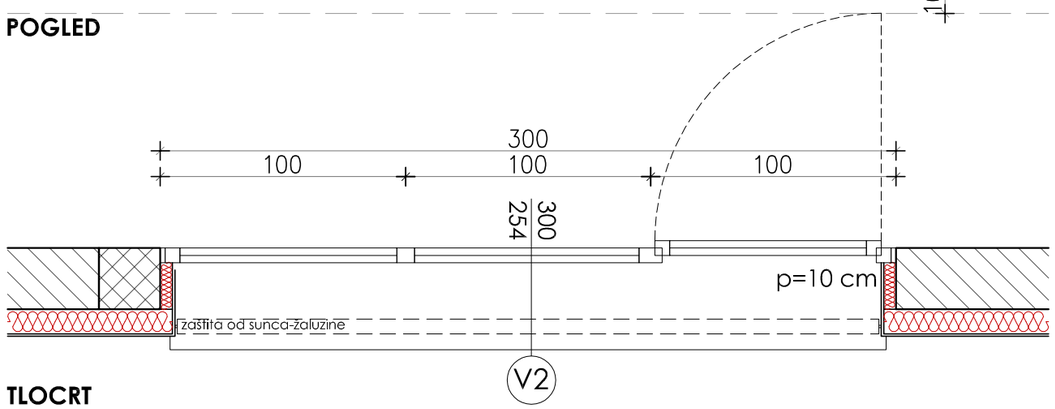

TLOCRT

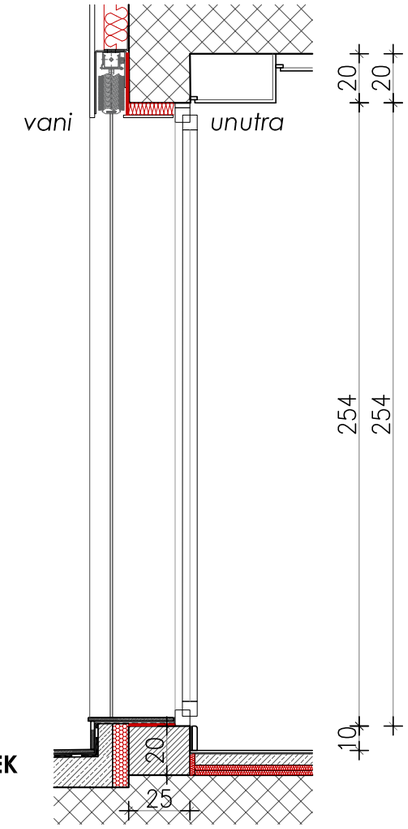

PRESJEK

NAPOMENA
Sve dimenzije provjeriti na licu mjesta. Radioničke nacrte dostaviti gl. projektantu na potvrdu.

rechner
studio rechner d.o.o.

građevina:	**Rekonstrukcija poslovne građevine MONTELEKTRO -B** k.č. 860/2, k.o. Kastav
projekt:	Arhitektonski projekt Izvedbeni projekt
investitor:	**MONTELEKTRO d.o.o.** Kudeji 53, Kastav
zajednička oznaka:	**MTE-B**
projektant:	mr.sc.**Ira Rechner Šustar**, dipl.ing.arh.
broj projekta:	08-18-B-IZV
naziv:	**Shema bravarije** **POZ V2**
datum:	11.2021. mjerilo: **1:25**
	list: **5.6**

UNUTRAŠNJA PROTUPOŽARNA BRAVARIJA
JEDNOKRILNA ZAOKRETNA OSTAKLJENA EVAKUACIJSKA VRATA

V3

SHEME: **V3** ZIDARSKI OTVOR: 127x245 KOM: 2

OPIS STAVKE
Izrada, doprema i montaža unutarnjih jednokrilnih zaokretnih aluminijskih ostakljenih vrata vatrootpornosti EI_2-30 prema HRN EN 1364-1. Izvesti iz hladnih alu profila. Vrata se ugrađuju u opečni zid d=25.0 cm. Tip i boja prema izboru projektanta.

OKOV
Vratno krilo opremiti protupožarnim okovom. Uključeni svi aluminijski opšavi, prilključak s podom, stropom, kutevi.

OSTAKLJENJE
Vrata ostakljena vatrootpornim staklom vatrootpornosti EI_2-30 prema HRN EN 1364-1.

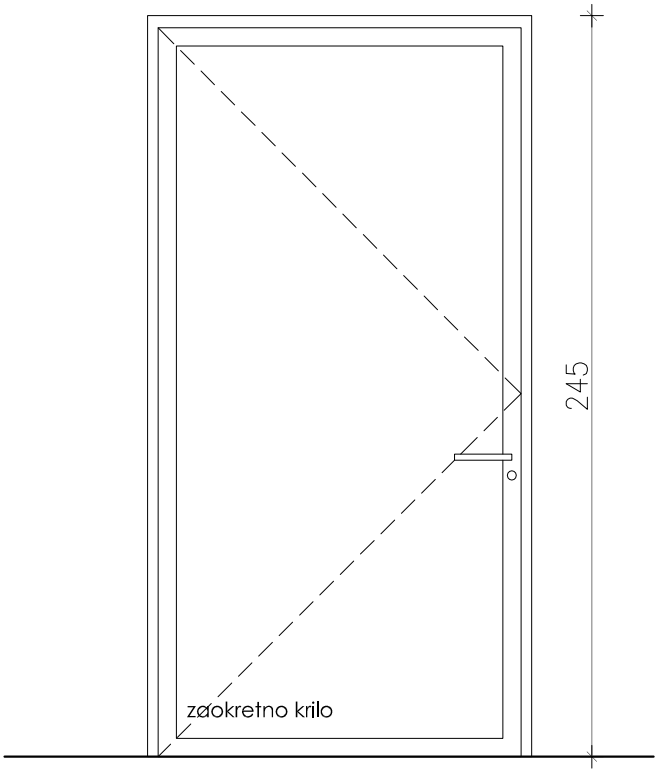

POGLED

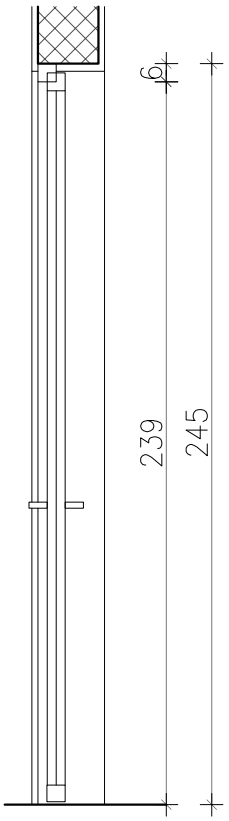

PRESJEK



Primjer kvake

NAPOMENA
Sve dimenizije provjeriti na licu mjesta. Radioničke nacrte dostaviti gl. projektantu na potvrdu.

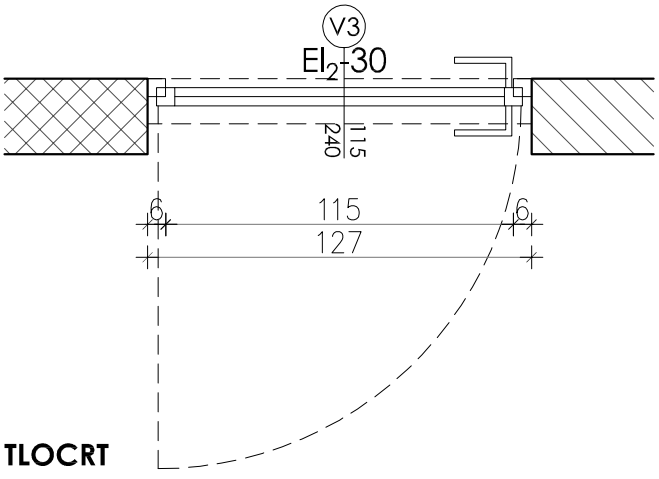

TLOCRT

rechner
studio rechner d.o.o.

građevina:	**Rekonstrukcija poslovne građevine MONTELEKTRO -B** k.č. 860/2, k.o. Kastav
projekt:	Arhitektonski projekt Izvedbeni projekt
investitor:	**MONTELEKTRO d.o.o.** Kudeji 53, Kastav
zajednička oznaka:	**MTE-B**
projektant:	mr.sc.**Ira Rechner Šustar**, dipl.ing.arh.
broj projekta:	08-18-B-IZV
naziv:	**Shema bravarije** **POZ V3**
datum:	11.2021. mjerilo: **1:25**
	list: **5.7**

UNUTRAŠNJA PROTUPOŽARNA BRAVARIJA
JEDNOKRILNA ZAOKRETNA OSTAKLJENA STIJENA S EVAKUACIJSKIM VRATIMA

V4

SHEME: **V4** ZIDARSKI OTVOR: 209x245 KOM: 2

OPIS STAVKE

Izrada, doprema i montaža unutarnje ostakljene stijene, koja se sastoji iz jednokrilnih zaokretnih aluminijskih ostakljenih vrata vatrootpornosti EI_2-30 prema HRN EN 1364-1 dim cca 127*245 cm i fiksnog polja dim cca 82*245 cm. Izvesti iz hladnih alu profila. Stijena se ugrađuje između AB serklaža debljine 25 cm i protupožarnog GK zida debljiene 15 cm. Tip i boja prema izboru projektanta.

OKOV

Vratno krilo opremiti protupožarnim okovom. Uključeni svi aluminijski opšavi, prikljućak s podom, stropom, kutevi

OSTAKLJENJE

Vrata ostakljena vatrootpornim staklom vatrootpornosti EI_2-30 prema HRN EN 1364-1.

NAPOMENA
Sve dimenizije provjeriti na licu mjesta.
Radioničke nacrte dostaviti gl.
projektantu na potvrdu.



Primjer kvake

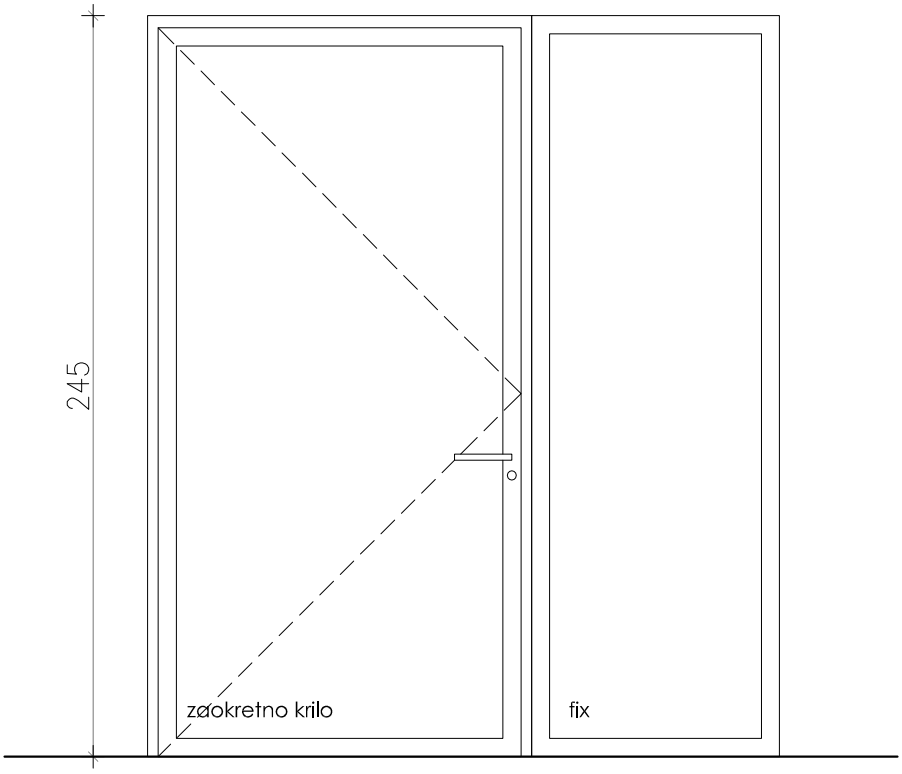

POGLED

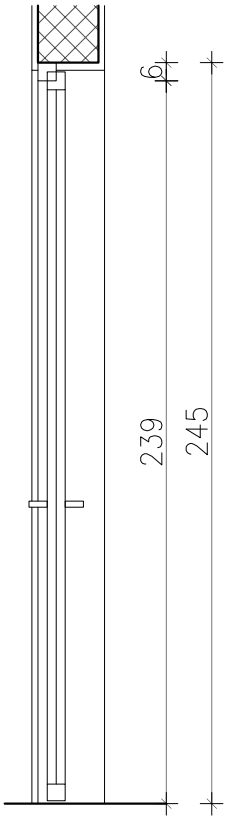

PRESJEK

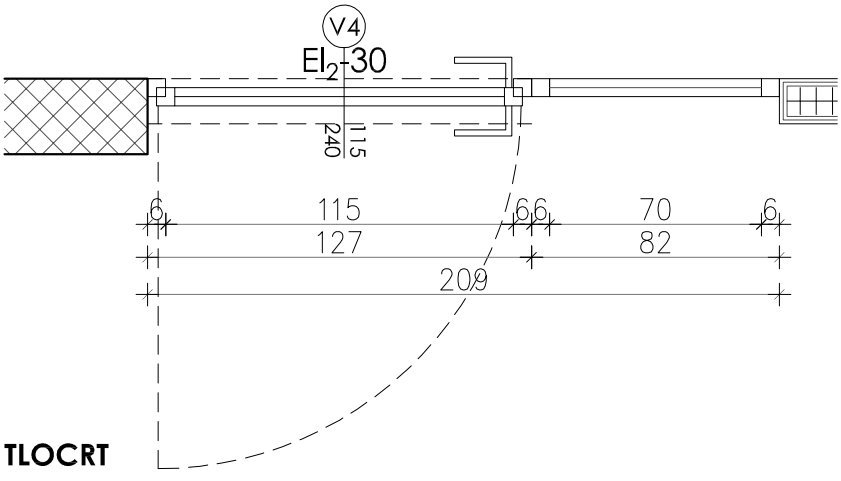

TLOCRT

rechner
studio rechner d.o.o.

građevina:	**Rekonstrukcija poslovne građevine MONTELEKTRO -B** k.č. 860/2, k.o. Kastav
projekt:	Arhitektonski projekt Izvedbeni projekt
investitor:	**MONTELEKTRO d.o.o.** Kudeji 53, Kastav
zajednička oznaka:	**MTE-B**
projektant:	mr.sc.**Ira Rechner Šustar**, dipl.ing.arh.
broj projekta:	08-18-B-IZV
naziv:	**Shema bravarije** **POZ V4**
datum:	11.2021. mjerilo: **1:25**
	list: **5.8**

UNUTRAŠNJA STOLARIJA
ZAOKRETNA DRVENA VRATA

V5

SHEME: **V5** SVIJETLI OTVOR: 70x240 ZIDARSKI OTVOR: 80x245 KOM: 5

OPIS STAVKE

Izrada, dostava i montaža punih, glatkih, drvenih zaokretnih vrata s dovratnicima i pripadajućim letvicama, lakirana u tonu po izboru projektanta i obrađena polumat lakom. Vrata se ugrađuju u gipskartonske zidove debljine 10 i 15 cm.

OKOV

Vrata opremiti garniturom okova kvaka-kvaka od nehrđajućeg čelika (inox mat). Cilindrični uložak. Spojnice (panti) odgovarajuće za drvena vrata i u skladu s masom krila vrata.
Predvidjeti mogućnost zaključavanja.

Vrata opremiti alu pločicom sa simbolom za sanitarije. Pločicu ljepiti na vrata.

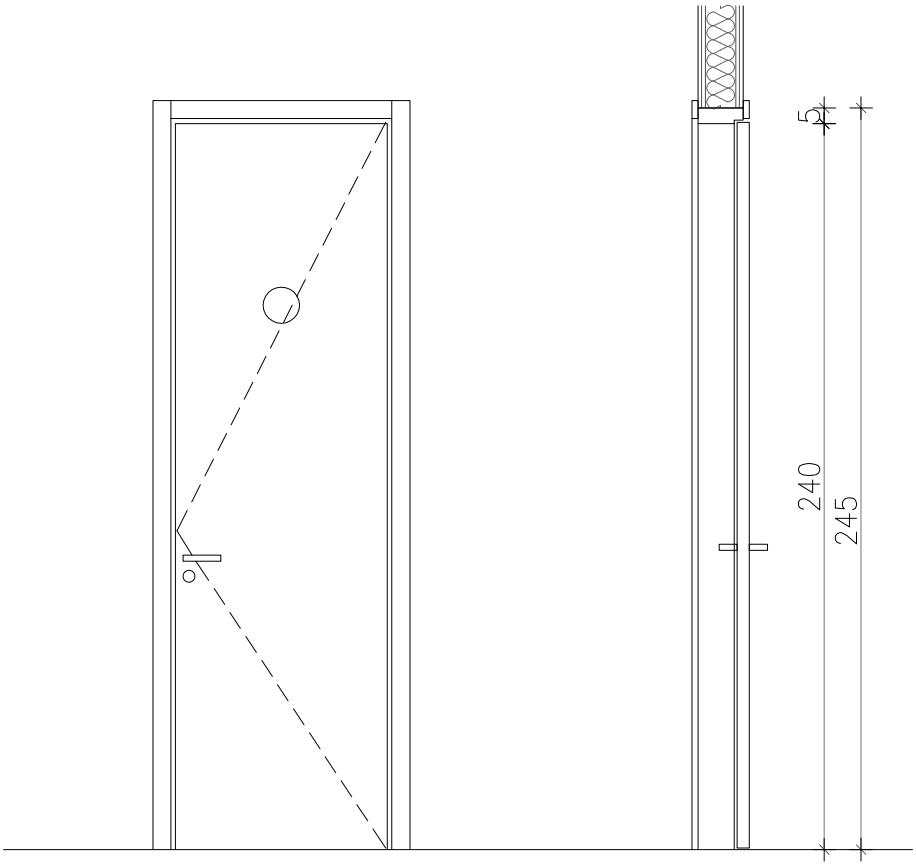

POGLED **PRESJEK**

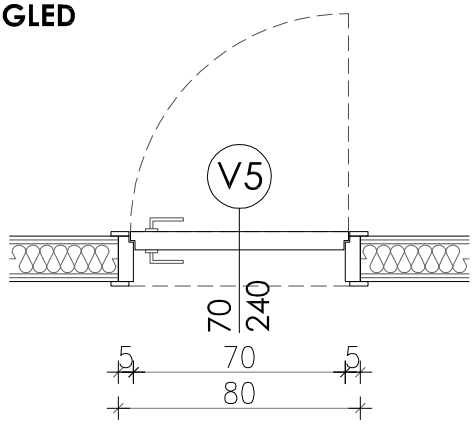

TLOCRT



Primjer kvake



Primjer pločice

NAPOMENA
Sve dimenizije provjeriti na licu mjesta. Radioničke nacrte dostaviti gl. projektantu na potvrdu.

rechner
studio rechner d.o.o.

građevina:	**Rekonstrukcija poslovne građevine MONTELEKTRO -B** k.č. 860/2, k.o. Kastav
projekt:	Arhitektonski projekt Izvedbeni projekt
investitor:	**MONTELEKTRO d.o.o.** Kudeji 53, Kastav
zajednička oznaka:	**MTE-B**
projektant:	mr.sc.**Ira Rechner Šustar**, dipl.ing.arh.
broj projekta:	08-18-B-IZV
naziv:	**Shema stolarije** **POZ V5**
datum:	11.2021. mjerilo: **1:25** list: **5.9**

VANJSKA BRAVARIJA
GARAŽNA SEKCIJSKA VRATA S OTVOROM

V6

SHEME: **V6** ZIDARSKI OTVOR: 290x265 KOM: 1

OPIS STAVKE
Izrada, doprema i montaža sekcijskih garažnih vrata sa središnjim pješačkim vratima dim cca 95*210 cm, ukupno svjetlog otvora 290*265 cm. Vrata izvesti iz čeličnih ili alu. profila s prekinutim toplinskim mostom. Ispuna iz punih alu panela s odgovarajućom toplinskom izolacijom. Podjela prema izboru projektanta.

OKOV:
Vrata opremiti sa svim pripadajućim vodilicima, nosačima, te upravljačkom jedinicom i motorom na elektropogon.
Predvidjeti mogućnost zaključavanja. Središnja vrata opremiti garniturom kvaka i brava u skladu s normom EN 179.
Boja i izgled po odabiru projektanta.

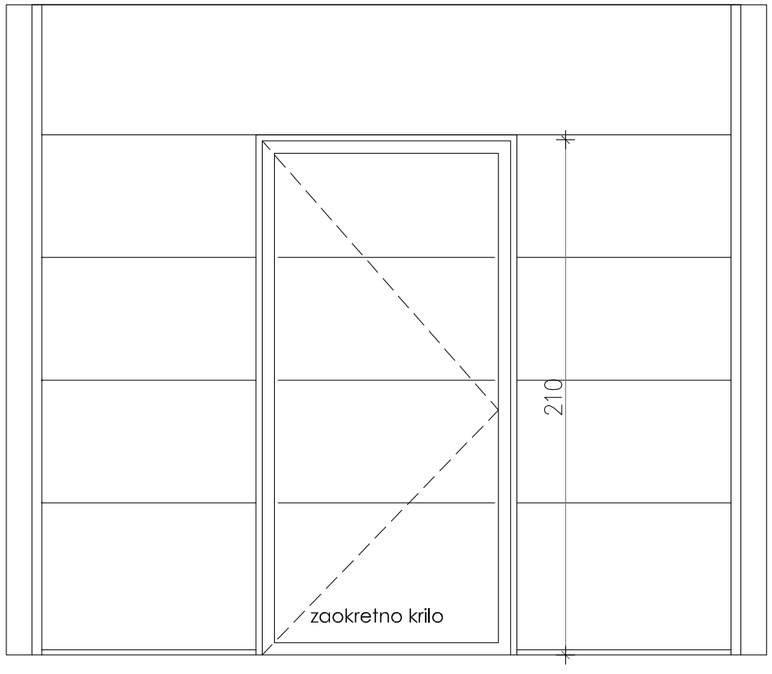

POGLED

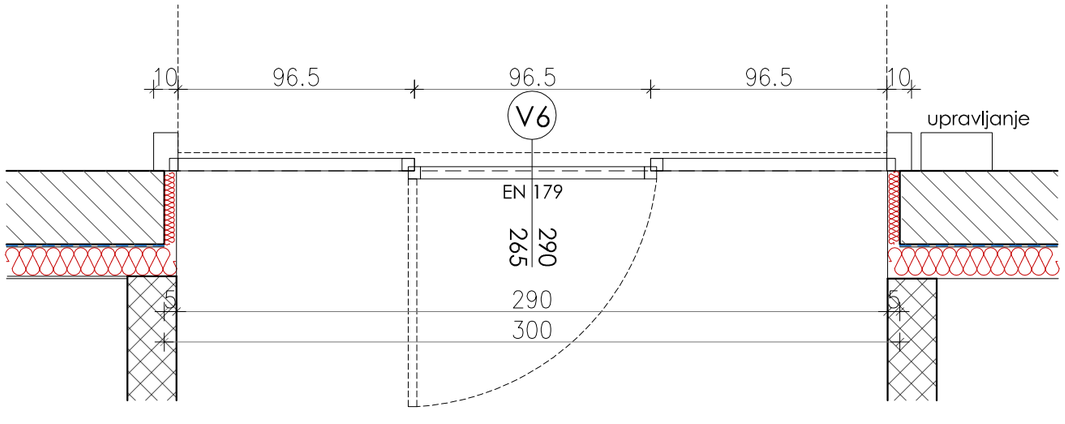

TLOCRT

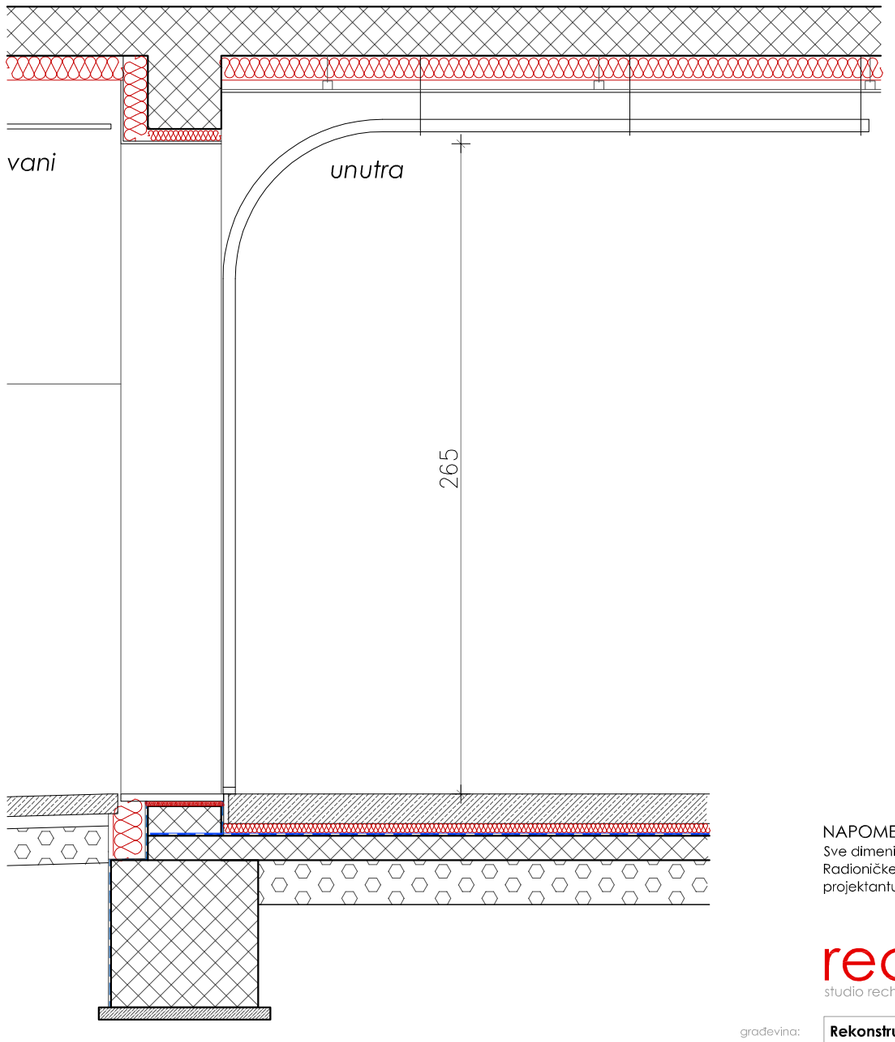

PRESJEK

NAPOMENA
Sve dimenzije provjeriti na licu mjesta. Radioničke nacrte dostaviti gl. projektantu na potvrdu.

rechner
studio rechner d.o.o.

građevina:	**Rekonstrukcija poslovne građevine MONTELEKTRO -B** k.č. 860/2, k.o. Kastav
projekt:	Arhitektonski projekt Izvedbeni projekt
investitor:	**MONTELEKTRO d.o.o.** Kudeji 53, Kastav
zajednička oznaka:	**MTE-B**
projektant:	mr.sc.**Ira Rechner Šustar**, dipl.ing.arh.
broj projekta:	08-18-B-IZV
naziv:	**Shema bravarije** **POZ V6**
datum:	11.2021. mjerilo: **1:25**
	list: **5.10**

UNUTRAŠNJA STOLARIJA
SANITARNE PREGRADE

SHEME:	**- SANITARNA PREGRADA WC-A**	**cca 146*220 cm**	**KOM: 1** (Sanitarije Ž - prizemlje)
	- SANITARNA PREGRADA WC-A	**cca 156*220 cm**	**KOM: 1** (Sanitarije Ž - 1.kat)
	- **SANITARNA PREGRADA WC-A**	**cca 142*220 cm**	**KOM: 2**
	- **SANITARNA PREGRADA PISOARA**	**cca 50*140 cm**	**KOM: 2**

PREGRADE:
Izrada, dostava i montaža kabina (sanitarne montažne pregrade) iz vlagootporne iverice V20/E1 debljine 28 mm. Shema uključuje pregrade i vrata. Visina pregrade iznosi h=220 cm, te je uzdignuta na nožicama h=10 cm od kote gotovog poda. Dužina pregrade prema nacrtu, svjetla širina vrata kabine iznosi 65x210 cm. Nožice su izrađene od plastificiranih alu cijevi sa zaštitnom rozetom. Svi elementi u boji po izboru projektanta. Izvesti prema shemi i točnim izmjerama na građevini.

OKOV:
Brava za WC/sanitarije s leptirom na unutarnjoj strani i pokazivačem zauzetosti, te mogućnošću otvaranja sa vanjske strane u slučaju nužde.

TLOCRT PRIZEMLJE

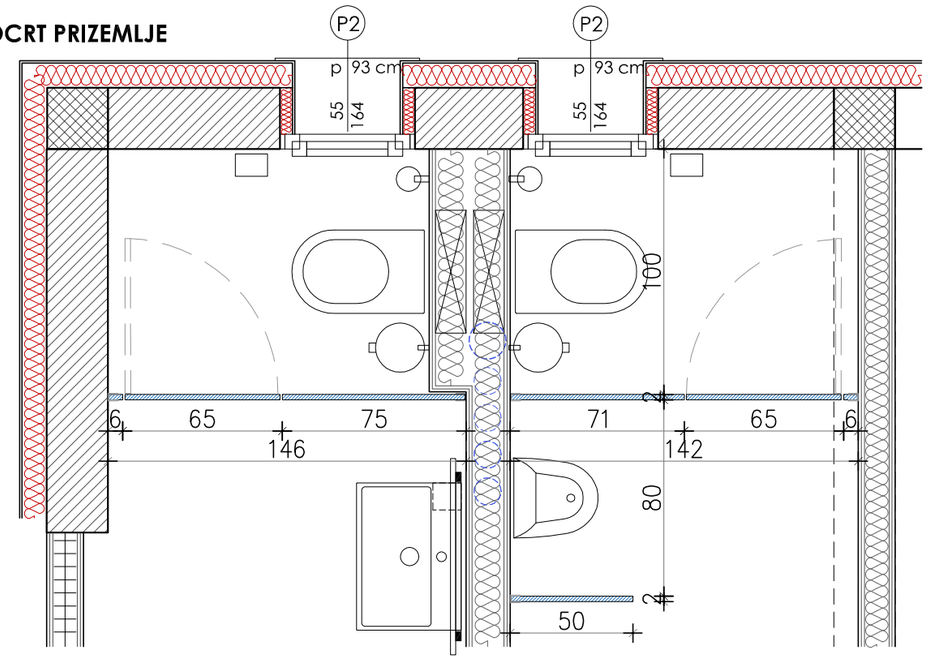

TLOCRT 1.KAT

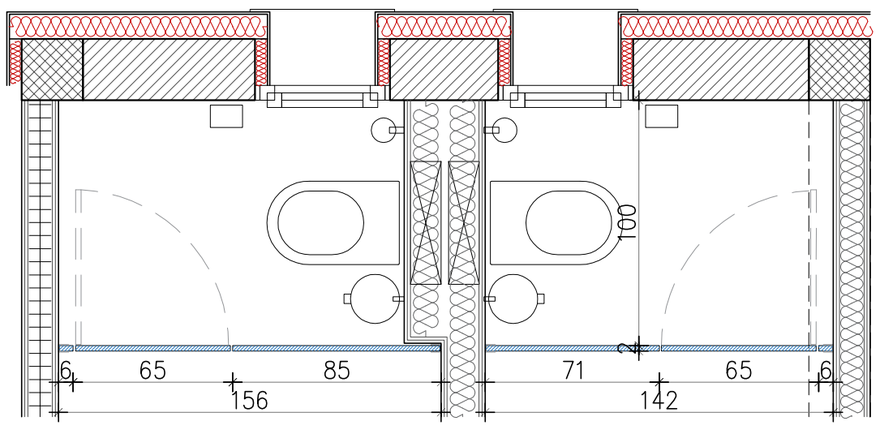

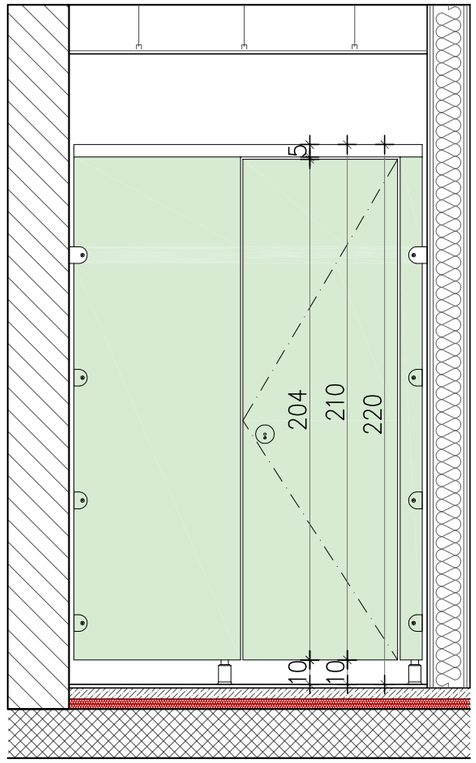

SANITARNA PREGRADA WC-a

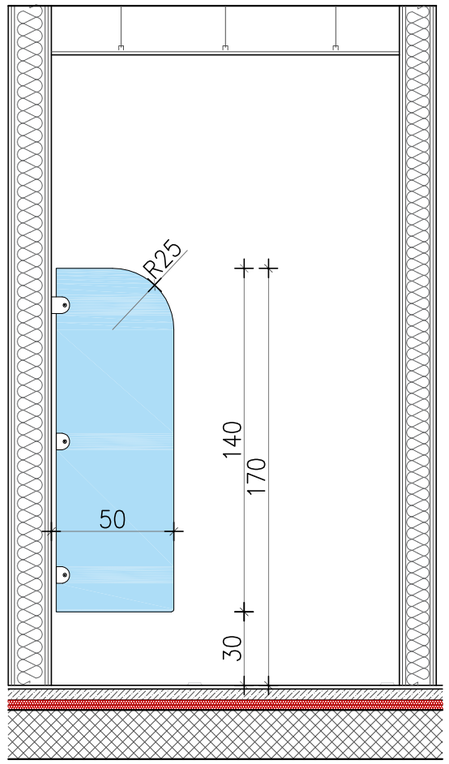

SANITARNA PREGRADA PISOARA

NAPOMENA
Sve dimenizije provjeriti na licu mjesta. Radioničke nacrte dostaviti gl. projektantu na potvrdu.

rechner
studio rechner d.o.o.

građevina:	**Rekonstrukcija poslovne građevine MONTELEKTRO -B** k.č. 860/2, k.o. Kastav
projekt:	Arhitektonski projekt Izvedbeni projekt
investitor:	**MONTELEKTRO d.o.o.** Kudeji 53, Kastav
zajednička oznaka:	**MTE-B**
projektant:	mr.sc.**Ira Rechner Šustar**, dipl.ing.arh.
broj projekta:	08-18-B-IZV
naziv:	**Shema sanitarnih montažnih pregrada**
datum:	11.2021. mjerilo: **1:25** list: **5.11**

OPIS I SPECIFIKACIJA OPREME ČAJNE KUHINJE

Kuhinjski blok je ukupnih dim. 330*60 cm, visine h=240 cm.
Sastoji se iz donjeg i gornjeg niza elemenata, te hladnjaka i polica u punoj visini.

Donji kuhinjski niz je dim 330*60 cm.
Sastoji se od radne ploče dim 240*60 cm, debljine 18 mm tipa Kerrock - Corian, uzorak po izboru projektanta. U radnoj ploči predvidjeti izrez za smještaj sudopera i kuhinjske ploče. U korpusu predvidjeti montažu ugradbenog hladnjaka.

Korpuse izvesti iz iverala debljine 18mm, a fronte iz MDF-a debljine 18mm, lakiranog polumat u boji po izboru projektanta.
Gornji rub fronte izvesti skošeno (prema detalju) te na taj način formirati ručkice.

Gornji kuhinjski niz je dim 240*30 cm, h=100 cm.
Sastoji se iz tri dvokrilna ormarića s policom, svaki dim 75*80 cm, d=30 cm, i kontinuirane police dim 240*25, d=30cm, s vertiklanom podijelom.
Korpuse izvesti iz iverala debljine 18mm, a fronte iz MDF-a debljine 18mm, lakiranog polumat u boji po izboru projektanta. Donji rub fronte izvesti skošeno (prema detalju) te na taj način formirati ručkice.
Policu izvesti iz MDF-a debljine 18mm.

Ispod donjih elemenata ugraditi završnu zaštitnu alu- lajsnu visine h=10cm.

Oprema:
1. Sudoper Aquasanita Nova SQN100-W dim 460*515*200 mm + mješalica Aquasanita SHR J krom crna ili sl.
2. Kuhinjska ugradbena ploča - Staklokeramika Franke ploče dim 288*510 mm ili sl.
3. Ugradbeni hladnjak - (po izboru investitora)
   Dim ugradbenog prostora: 60 × 60*165 cm
4. Radna ploča tipa Kerrock - Corian, ukupne debljine 18 mm, uzorak po izboru projektanta

1.



2.



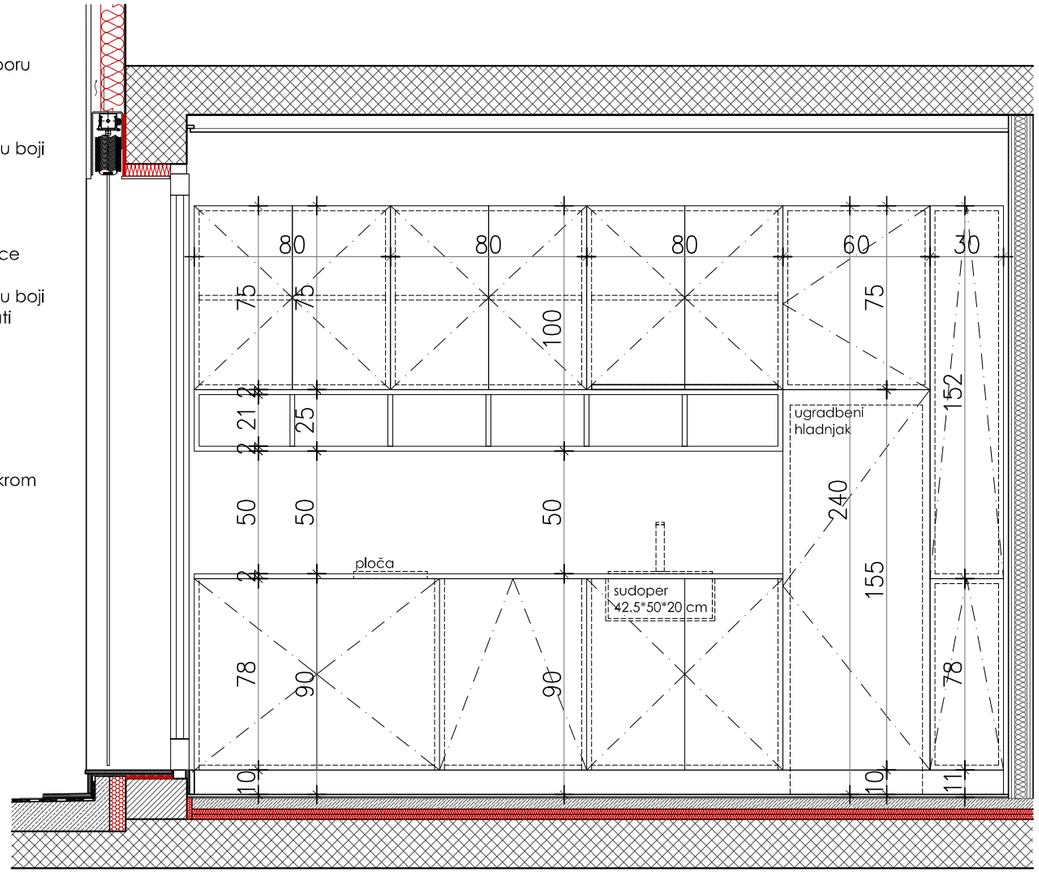

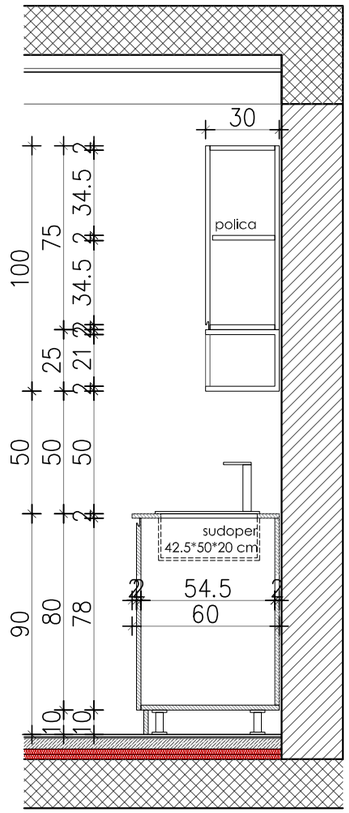

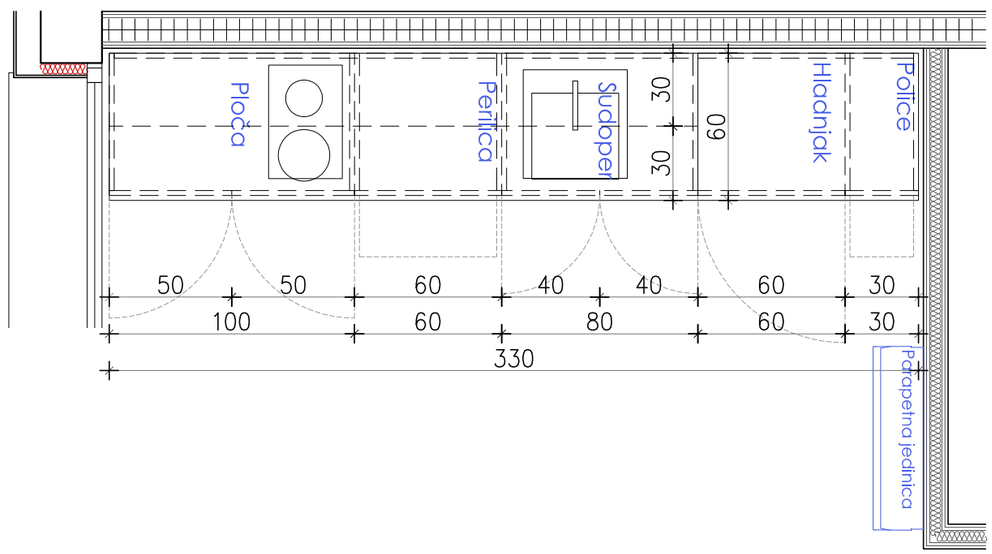

NAPOMENA
Sve dimenizije provjeriti na licu mjesta. Radioničke nacrte dostaviti gl. projektantu na potvrdu.

rechner
studio rechner d.o.o.

građevina:	**Rekonstrukcija poslovne građevine MONTELEKTRO -B** k.č. 860/2, k.o. Kastav
projekt:	Arhitektonski projekt Izvedbeni projekt
investitor:	**MONTELEKTRO d.o.o.** Kudeji 53, Kastav
zajednička oznaka:	**MTE-B**
projektant:	mr.sc.**Ira Rechner Šustar**, dipl.ing.arh.
broj projekta:	08-18-B-IZV
naziv:	**Shema opreme čajne kuhinje**
datum:	11.2021. mjerilo: **1:25** list: **5.12**

UNUTRAŠNJA STOLARIJA
UREDSKE PREGRADE MODULO OVER by LAS

S1

SHEMA: **S1** DIMENZIJA STAKLENE STIJENE: 540X240 KOM: 2

OPIS STAVKE

Dobava i postava tipskih, ostakljenjih pregradnih stijena postavljenih u konfiguraciju prema shemama u prilogu, sistem Modulo Over ili jednakovrijedno po kvaliteti dizajna i funkcionalnosti.

Kostur stijene izrađuje se od čeličnih pocinčanih nosača koji na sebi imaju utore svakih 10mm (za fiksiranje konzola koje nose police i radne plohe stolova) i čeličnih pocinčanih traverzi koje služe za povezivanje konstrukcije stijene u cjelinu. Obloga stijene izvodi se postavljaju pomoću tipskih spojnica koje omogućavaju skidanje obloge bez upotrebe alata) ili se ostakljuje pomoću tipskih ostakljenih modula – dvostruko prozirno kaljeno staklo debljine 5mm u aluminijskom okviru.

Po cjelokupnoj dužini vertikalnih konstruktivnih elemenata ugrađuje se gumena brtva koja onemogućuje vibracije staklene stijene. Na spojevima modularne pregradne stijene i konstruktivnim elementima građevine postavlja se aluminijski početno-završni profil, a na svim uglovima stijene pod 90° postavlja se aluminijski nosivi profil presjeka četvrtine kruga, polumjera 120mm, tj. aluminijski nosivi profil s mogućnošću podešavanja kuta (varijabilni).

Na modularnim pregradnim stijenama, na pozicijama gdje je to predviđeno projektom ugrađuju se jednokrilna zaokretna staklena (kaljeno staklo 6 mm) vrata u aluminijskom okviru ili klizna staklena vrata (kaljeno 10mm). Na sva zaokretna vrata se ugrađuje kvaka s cilindar bravom kao tip Hoppe HCS, te pumpa po potrebi, a klizna vrata su opremljena "ukopanom" ručkicom sa mogućnosti zaključavanja.
Puna polja obložena su drvenim panelom, finalni dekor po izboru projektanta.

Kompletna modularna pregradna stijena se izrađuje na način da se može jednostavno demontirati eventualno prekonfigurirati i/ili premjestiti na drugu lokaciju.

Uz ponude ponuđači su dužni predati tehnički nacrt iz kojega je vidljiva konstrukcija modularne pregradne stijene, mogućnost demontaže i rekonfiguracije elemenata, popis svih sastavnih dijelova od kojih se sastavlja pregrada i vjerodostojnu fotografiju ili računalno generiranu vizualizaciju pregrade. Također, uz ponude ponuđači su dužni predati originalan katalog proizvođača, te navesti naziv proizvođača i zemlju porijekla proizvoda koji nude.

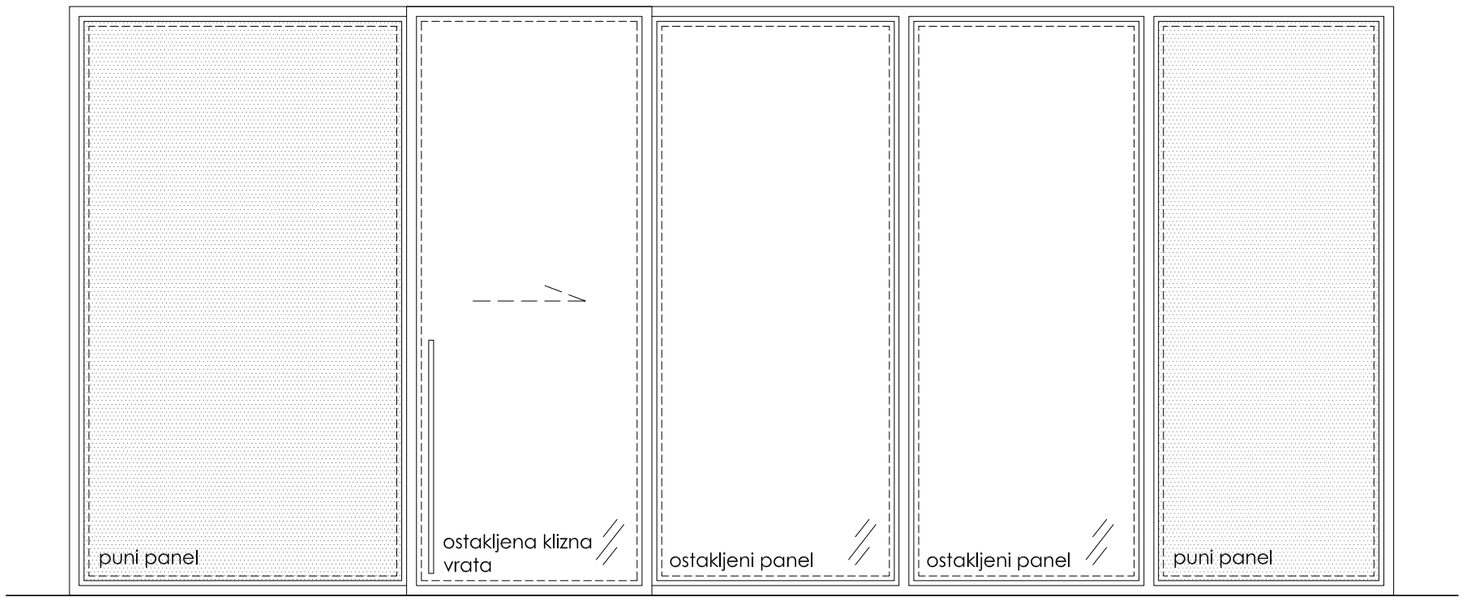

POGLED

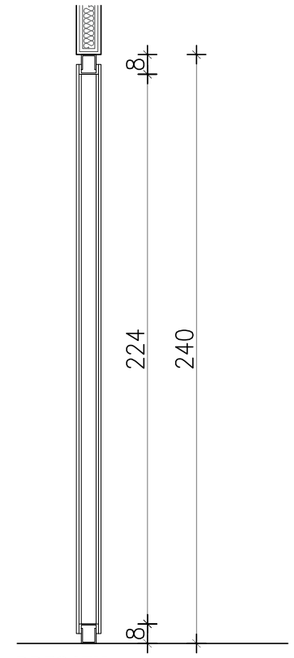

PRESJEK

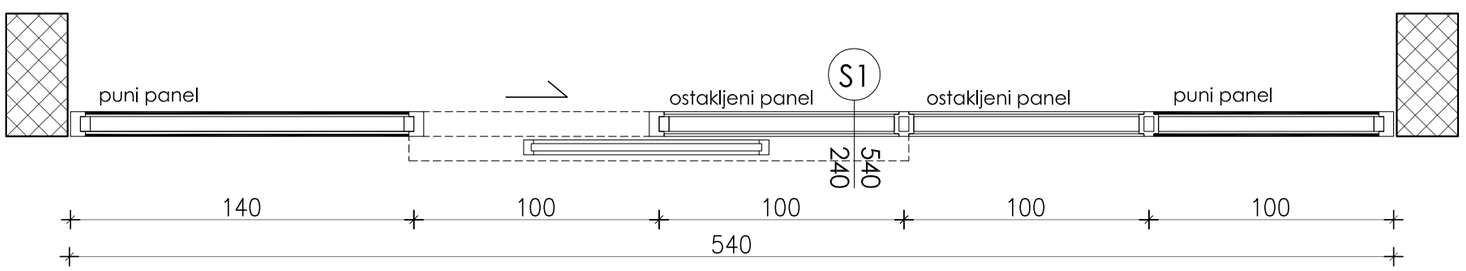

TLOCRT

NAPOMENA
Sve dimenizije provjeriti na licu mjesta. Radioničke nacrte dostaviti gl. projektantu na potvrdu.

rechner
studio rechner d.o.o.

građevina:	**Rekonstrukcija poslovne građevine MONTELEKTRO -B** k.č. 860/2, k.o. Kastav
projekt:	Arhitektonski projekt Izvedbeni projekt
investitor:	**MONTELEKTRO d.o.o.** Kudeji 53, Kastav
zajednička oznaka:	**MTE-B**
projektant:	mr.sc.**Ira Rechner Šustar**, dipl.ing.arh.
broj projekta:	08-18-B-IZV
naziv:	**Shema uredskih pregrada POZ S1**
datum:	11.2021. mjerilo: **1:25**
	list: **6.1**

UNUTRAŠNJA STOLARIJA
UREDSKE PREGRADE MODULO OVER by LAS

S2

SHEMA: **S2** DIMENZIJA STAKLENE STIJENE: 540X240 KOM: 2

OPIS STAVKE
Istovjetan opisu na shemi S1.

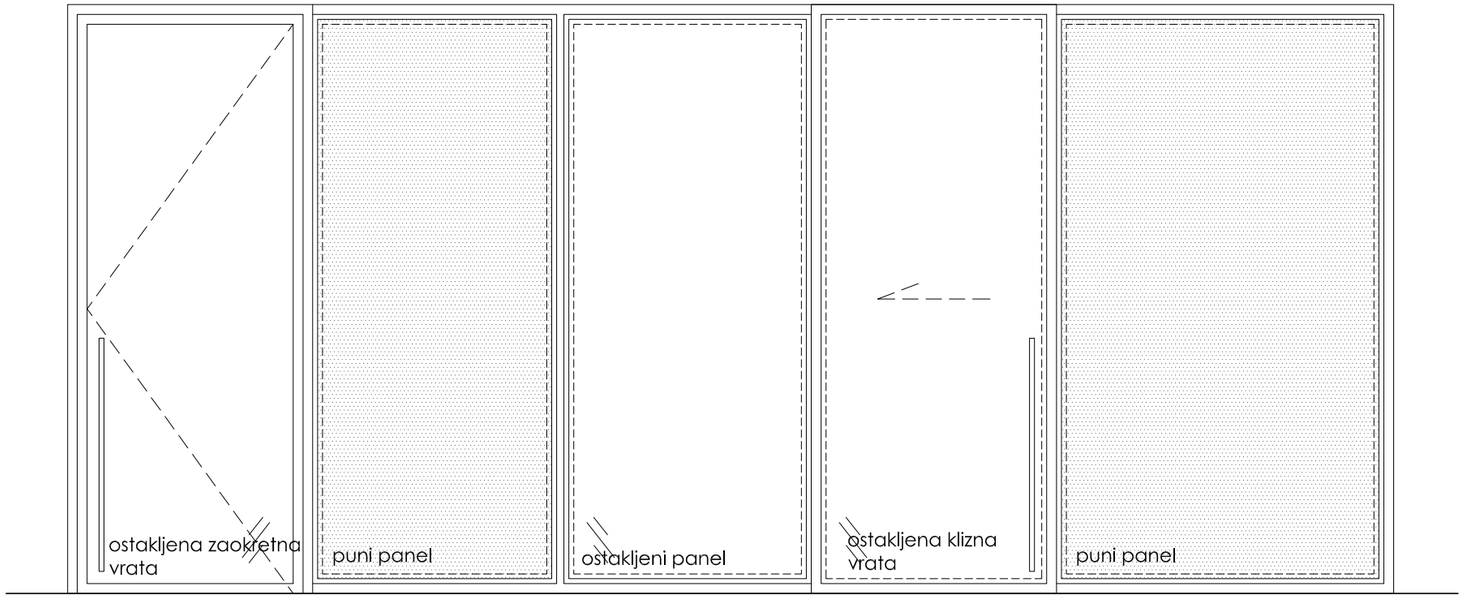

POGLED

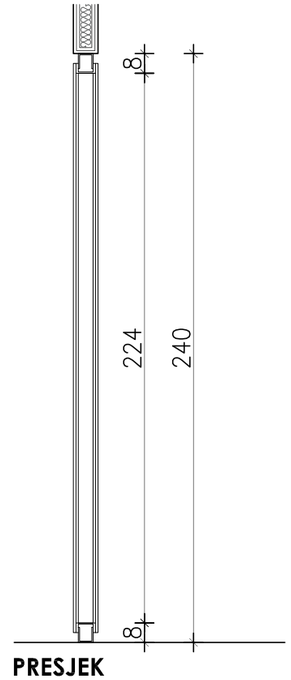

PRESJEK

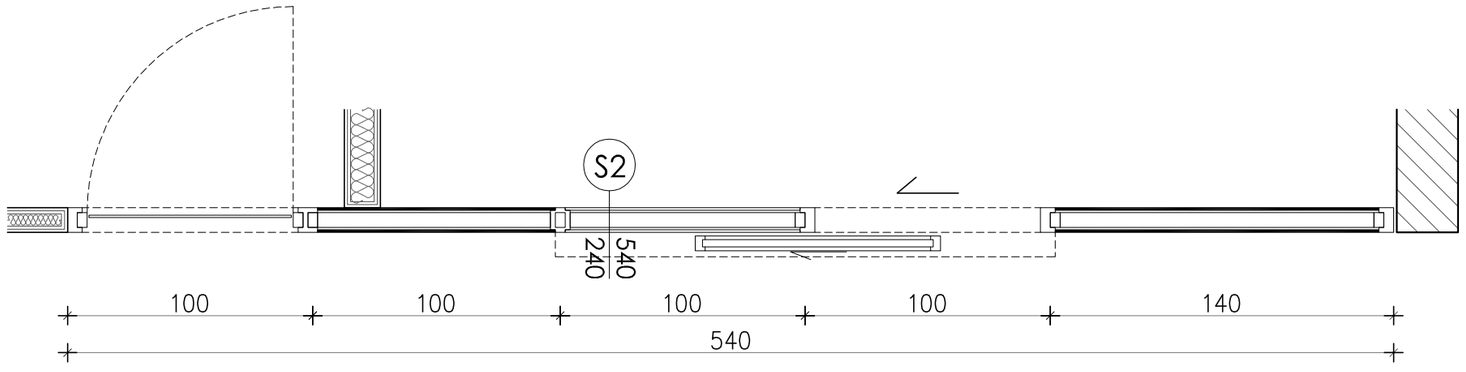

TLOCRT

NAPOMENA
Sve dimenzije provjeriti na licu mjesta. Radioničke nacrte dostaviti gl. projektantu na potvrdu.

rechner
studio rechner d.o.o.

građevina:	**Rekonstrukcija poslovne građevine MONTELEKTRO -B** k.č. 860/2, k.o. Kastav
projekt:	Arhitektonski projekt Izvedbeni projekt
investitor:	**MONTELEKTRO d.o.o.** Kudeji 53, Kastav
zajednička oznaka:	**MTE-B**
projektant:	mr.sc.**Ira Rechner Šustar**, dipl.ing.arh.
broj projekta:	08-18-B-IZV
naziv:	**Shema uredskih pregrada POZ S2**
datum:	11.2021. mjerilo: **1:25**
	list: **6.2**

UNUTRAŠNJA STOLARIJA
UREDSKE PREGRADE MODULO OVER by LAS

S3

SHEMA: **S3** DIMENZIJA STAKLENE STIJENE: 127X240 KOM: 2

OPIS STAVKE
Istovjetan opisu na shemi S1.

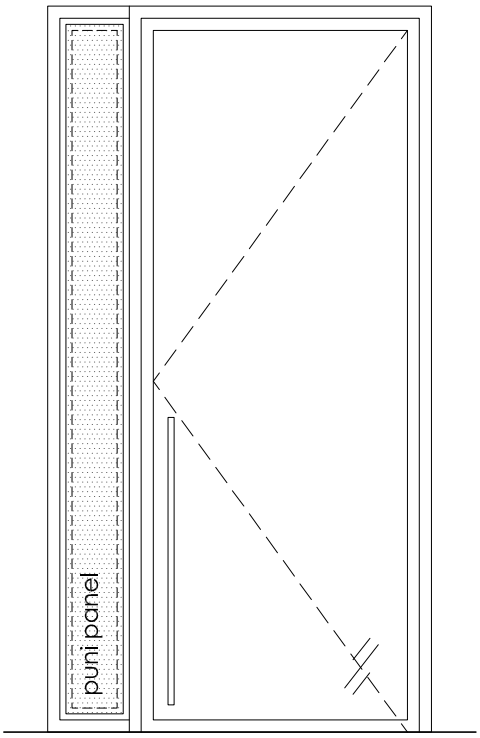

POGLED

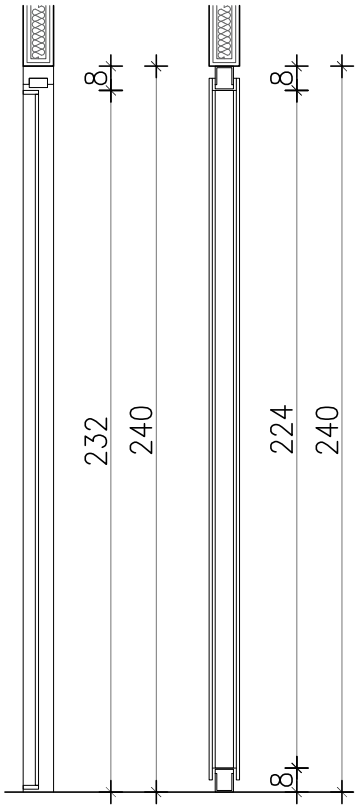

PRESJEK

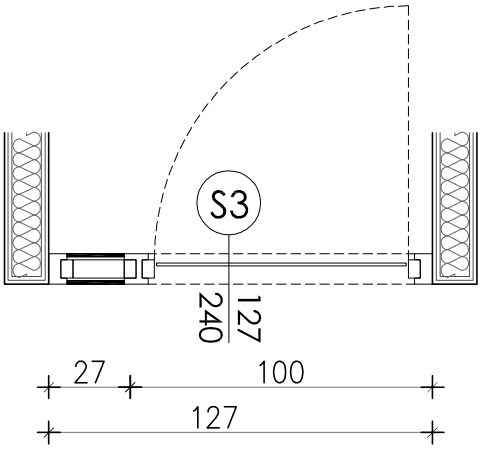

TLOCRT

NAPOMENA
Sve dimenizije provjeriti na licu mjesta. Radioničke nacrte dostaviti gl. projektantu na potvrdu.

rechner
studio rechner d.o.o.

građevina:	**Rekonstrukcija poslovne građevine MONTELEKTRO -B** k.č. 860/2, k.o. Kastav
projekt:	Arhitektonski projekt Izvedbeni projekt
investitor:	**MONTELEKTRO d.o.o.** Kudeji 53, Kastav
zajednička oznaka:	**MTE-B**
projektant:	mr.sc.**Ira Rechner Šustar**, dipl.ing.arh.
broj projekta:	08-18-B-IZV
naziv:	**Shema uredskih pregrada** **POZ S3**
datum:	11.2021. mjerilo: **1:25**
	list: **6.3**

UNUTRAŠNJA STOLARIJA
UREDSKE PREGRADE MODULO OVER by LAS

S4

SHEMA: **S4** DIMENZIJA STAKLENE STIJENE: 100X240 KOM: 2

OPIS STAVKE
Istovjetan opisu na shemi S1.

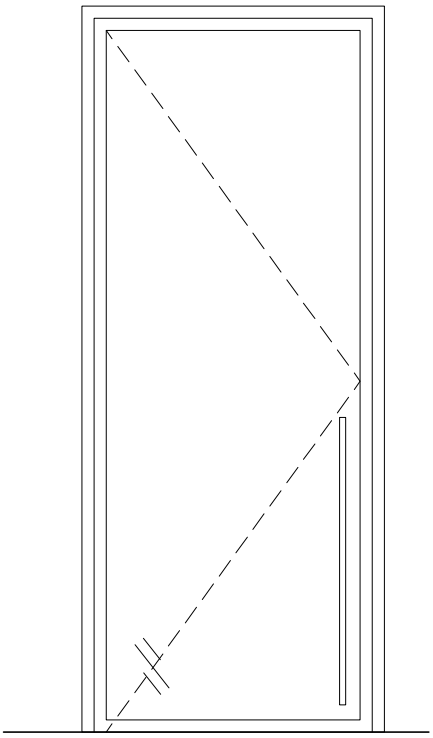

POGLED

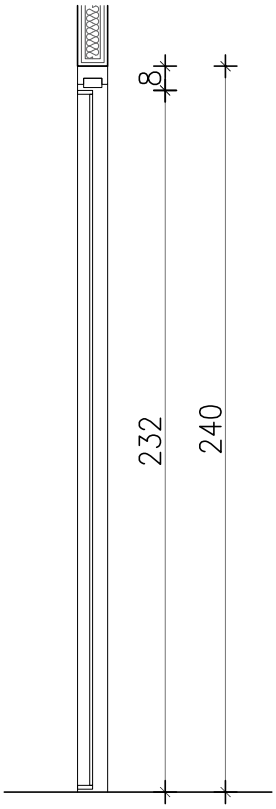

PRESJEK

NAPOMENA
Sve dimenizije provjeriti na licu mjesta. Radioničke nacrte dostaviti gl. projektantu na potvrdu.

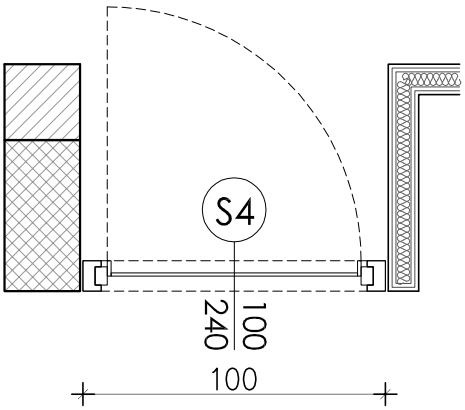

TLOCRT

rechner
studio rechner d.o.o.

građevina:	**Rekonstrukcija poslovne građevine MONTELEKTRO -B** k.č. 860/2, k.o. Kastav
projekt:	Arhitektonski projekt Izvedbeni projekt
investitor:	**MONTELEKTRO d.o.o.** Kudeji 53, Kastav
zajednička oznaka:	**MTE-B**
projektant:	mr.sc.**Ira Rechner Šustar**, dipl.ing.arh.
broj projekta:	08-18-B-IZV
naziv:	**Shema uredskih pregrada POZ S4**
datum:	11.2021. mjerilo: **1:25**
	list: **6.4**

UNUTRAŠNJA STOLARIJA
UREDSKE PREGRADE MODULO OVER by LAS

S5

SHEMA: **S5** DIMENZIJA STAKLENE STIJENE: 210x240 KOM: 1

OPIS STAVKE

Istovjetan opisu na shemi S1.

NAPOMENA
Sve dimenizije provjeriti na licu mjesta.
Radioničke nacrte dostaviti gl.
projektantu na potvrdu.

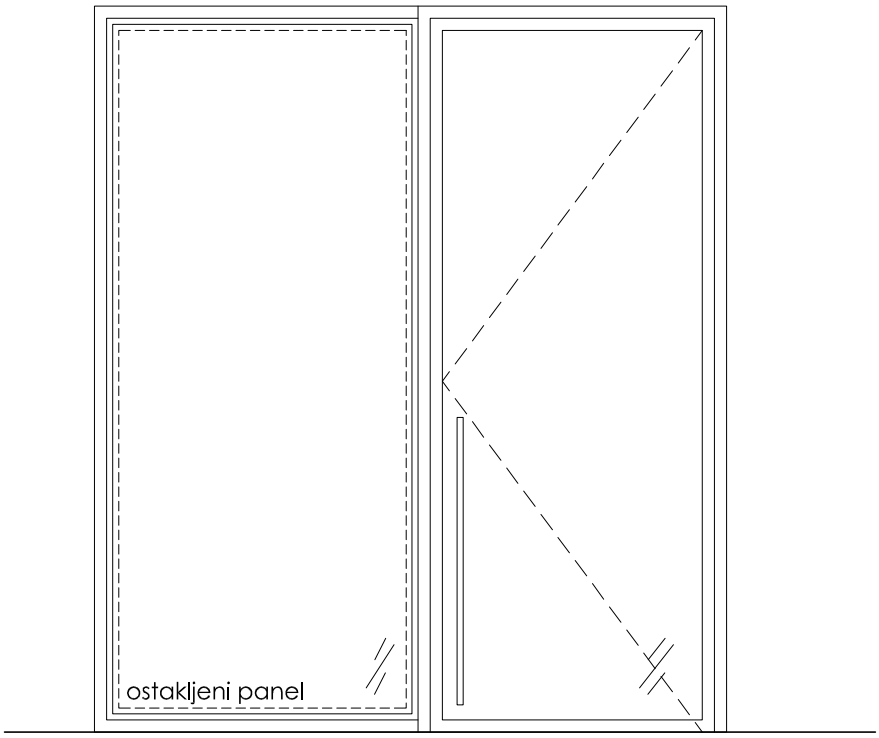

POGLED

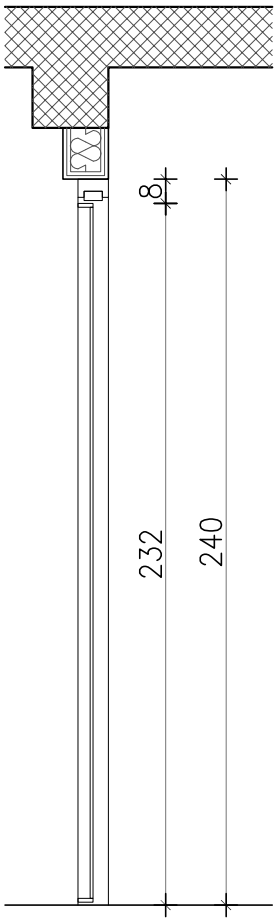

PRESJEK

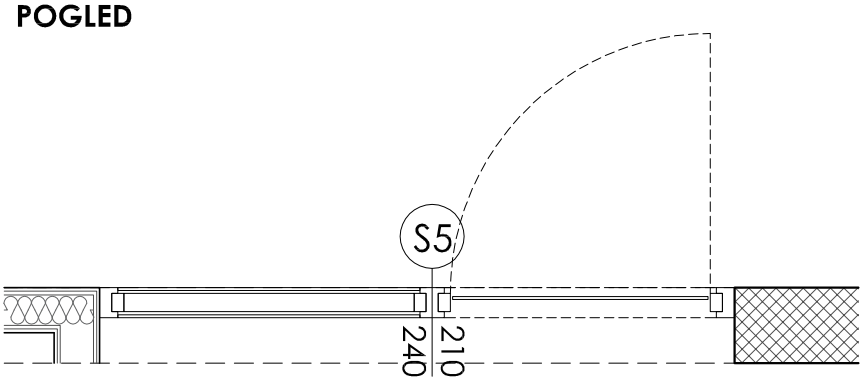

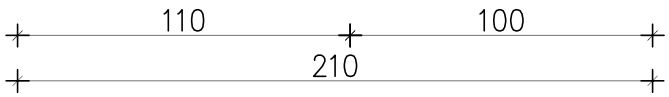

TLOCRT

rechner
studio rechner d.o.o.

građevina:	**Rekonstrukcija poslovne građevine MONTELEKTRO -B** k.č. 860/2, k.o. Kastav
projekt:	Arhitektonski projekt Izvedbeni projekt
investitor:	**MONTELEKTRO d.o.o.** Kudeji 53, Kastav
zajednička oznaka:	**MTE-B**
projektant:	mr.sc.**Ira Rechner Šustar**, dipl.ing.arh.
broj projekta:	08-18-B-IZV
naziv:	**Shema uredskih pregrada** **POZ S5**
datum:	11.2021. mjerilo: **1:25**
	list: **6.5**

UNUTRAŠNJA STOLARIJA
UREDSKE PREGRADE MODULO OVER by LAS

S6

SHEMA: **S6** DIMENZIJA STAKLENE STIJENE: 210x240 KOM: 1

OPIS STAVKE

Istovjetan opisu na shemi S1.

NAPOMENA
Sve dimenizije provjeriti na licu mjesta.
Radioničke nacrte dostaviti gl.
projektantu na potvrdu.

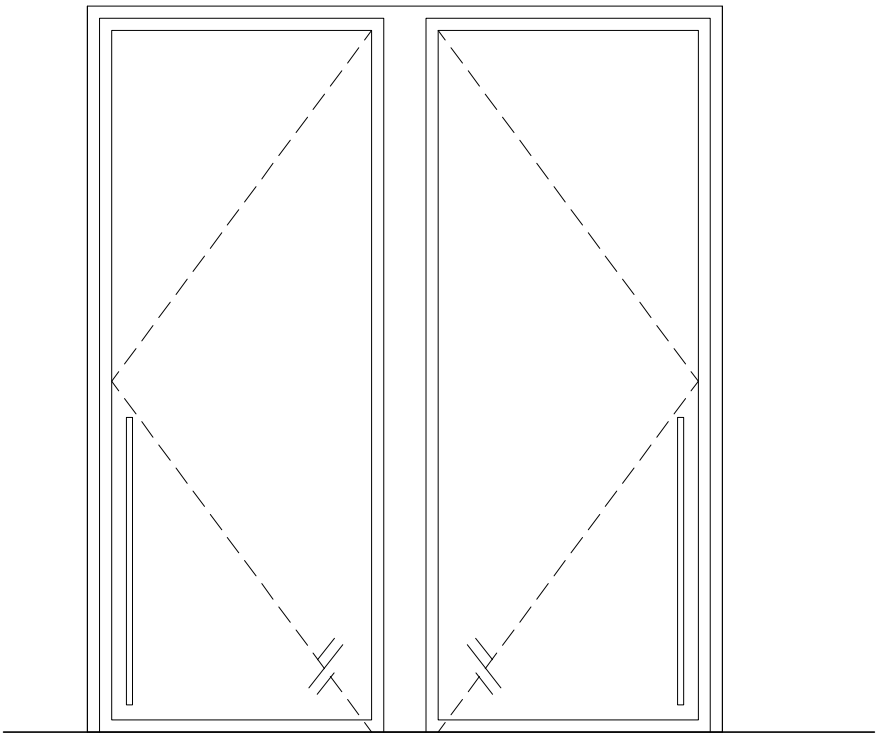

POGLED

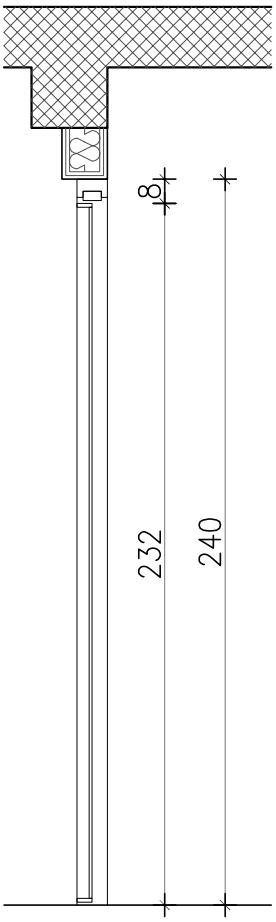

PRESJEK

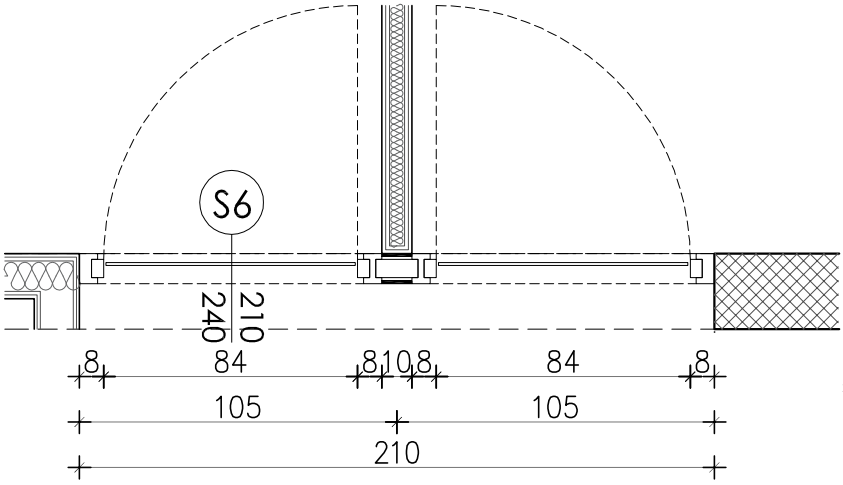

rechner
studio rechner d.o.o.

građevina:	**Rekonstrukcija poslovne građevine MONTELEKTRO -B** k.č. 860/2, k.o. Kastav
projekt:	Arhitektonski projekt Izvedbeni projekt
investitor:	**MONTELEKTRO d.o.o.** Kudeji 53, Kastav
zajednička oznaka:	**MTE-B**
projektant:	mr.sc.**Ira Rechner Šustar**, dipl.ing.arh.
broj projekta:	08-18-B-IZV
naziv:	**Shema uredskih pregrada** **POZ S6**
datum:	11.2021. mjerilo: **1:25**

list: **6.6**